LP115-230/04/2022

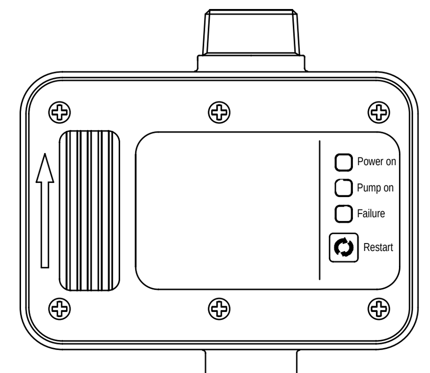

CE
Made in Italy

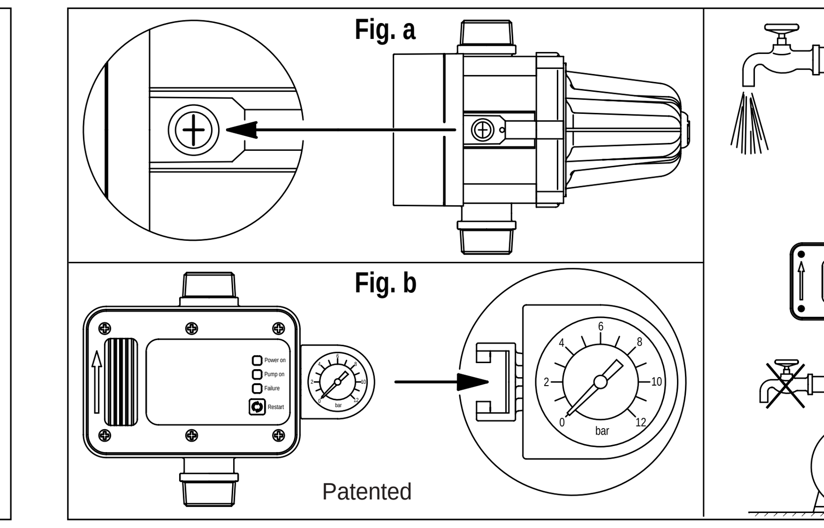

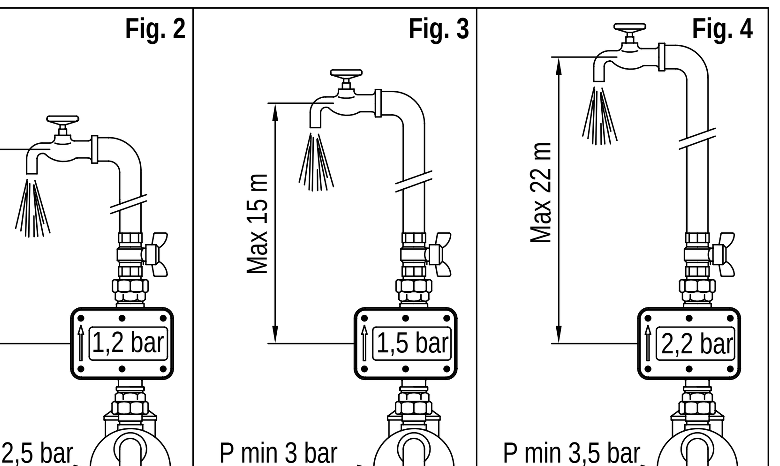

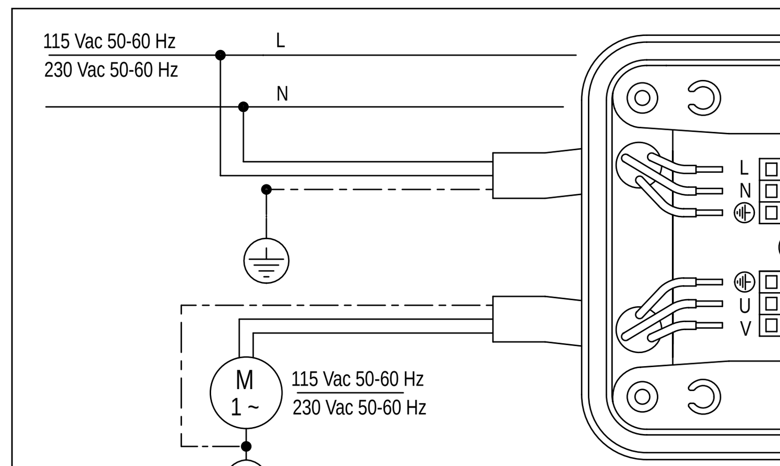

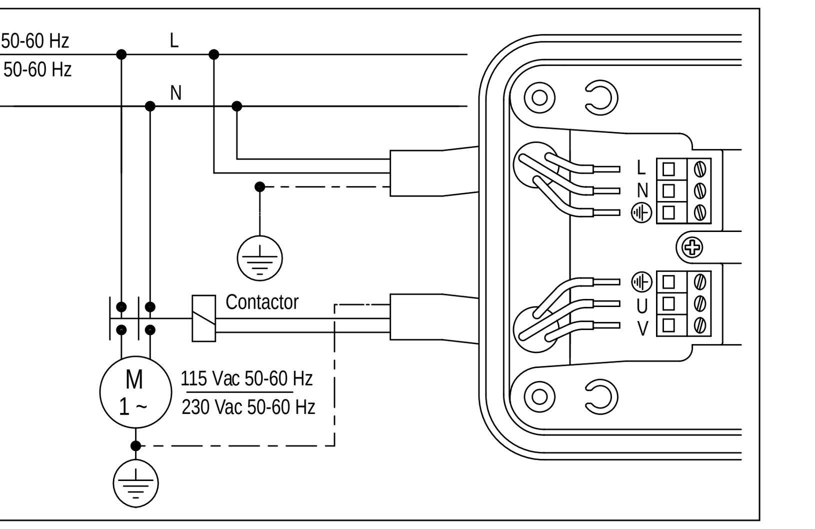

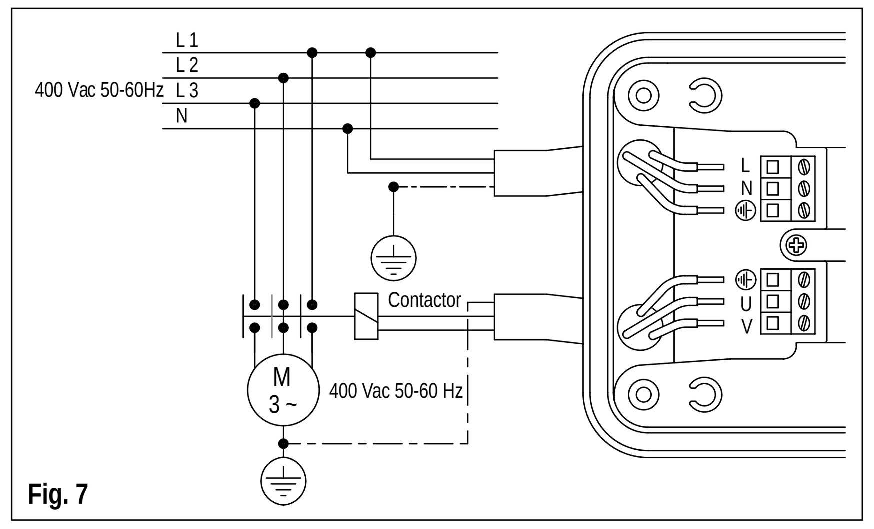

Dispositivo per il controllo e la protezione dell'elettropompa

IT — ISTRUZIONI ORIGINALI PER L'USO

Leggere attentamente ed osservare le norme contenute nel presente manuale di istruzione.
L'esecutore del montaggio e l'utilizzatore finale devono rispettarle scrupolosamente anche in conformità alle locali regolamentazioni, norme e leggi in materia. La ditta costruttrice declina ogni responsabilità in caso di danni causati da un uso improprio o in condizioni diverse da quelle indicate in targa e nelle presenti istruzioni.

Caratteristiche e vantaggi

Avvia ed arresta la pompa in funzione dell'apertura o chiusura degli utilizzi.
Arresta la pompa in caso di mancanza di acqua e la protegge dalla marcia a secco.
Può essere alimentato a 115 Vac oppure a 230 Vac.
È dotato di riarmi automatici in caso di blocco e di funzione antibloccaggio.
Non necessita di manutenzione.
E' disponibile anche in versione con manometro incorporato.
A richiesta può essere fornito con cavi elettrici cablati.

Applicazione manometro optional

Attenzione! Non allentare la vite indicata dalla freccia nella figura a.
La vite deve essere rimossa solo nel caso in cui si voglia applicare il manometro speciale, fornito a richiesta, indicato dalla freccia nella Figura b.

Dati tecnici

Tensione di linea monofase	115 Vac - 230 Vac	Indice di protezione	IP 65
Variazioni di tensione accettabili	± 10%	Pressione di esercizio	max 12 bar (1,2 MPa)
Frequenza	50 - 60 Hz	Temperatura di esercizio	max 65 °C
Corrente	max 10 A	Flusso minimo	~ 1 l/min
Potenza	max 0.75 kW (1 HP) - 1,5 kW (2 HP)	Attacchi maschio	1"

Pannello di controllo

Led verde acceso	Power on	Apparecchio in tensione
Led giallo acceso	Pump on	Pompa in marcia
Led rosso intermittente	Failure	Mancanza d'acqua
Pulsante	Restart	Reset dopo anomalia

Installazione e avviamento

Prima di procedere alla installazione verificare attentamente i dati tecnici dell'apparecchio ed accertarsi che siano compatibili con quelli della pompa e dell'impianto.
In particolare la pressione generata dalla pompa e l'altezza della colonna d'acqua dell'impianto che grava sull'apparecchio devono essere verificate in relazione alla pressione di ripartenza dell'apparecchio medesimo.
Pressione di ripartenza 1.2 bar. Taratura fissa a richiesta. (Fig 2).
La pressione della pompa deve essere minimo 2.5 bar.
La colonna d'acqua tra l'apparecchio e l'utilizzo più alto non deve superare 10 metri.
Pressione di ripartenza 1.5 bar. Taratura fissa standard. (Fig 3).
La pressione della pompa deve essere minimo 3 bar.
La colonna d'acqua tra l'apparecchio e l'utilizzo più alto non deve superare 15 metri.
Pressione di ripartenza 2.2 bar. Taratura fissa a richiesta. (Fig 4).
La pressione della pompa deve essere minimo 3.5 bar.
La colonna d'acqua tra l'apparecchio e l'utilizzo più alto non deve superare 22 metri.
La pompa va in blocco se la pressione generata dalla stessa non raggiunge i valori sopraindicati.
La pompa si avvia, ma non riparte se l'altezza della colonna d'acqua supera le quote sopraindicate.

L'apparecchio può essere montato direttamente sulla pompa o tra questa ed il primo utilizzo con la freccia di direzione del flusso rivolta verso l'alto. Nessun utilizzo può essere montato tra la pompa e l'apparecchio (Fig. 1).
Se la pressione generata dalla pompa supera 12 bar applicare un riduttore tra la pompa e l'apparecchio.
Eseguire i collegamenti elettrici, controllare che la pompa sia correttamente innescata, aprire un utilizzo e dare tensione.
Sul pannello di controllo si accende il led verde Power on, la pompa si avvia (led giallo Pump on acceso) e rimane in funzione per alcuni secondi per mettere in funzione l'impianto.
Qualora questo tempo sia insufficiente l'apparecchio ferma la pompa (led rosso Failure intermittente).
Tenere premuto il pulsante Restart finchè non si spegne il led rosso Failure e l'acqua fuoriesce dall'utilizzo aperto.
Chiuso l'utilizzo la pompa si ferma dopo pochi secondi (led giallo Pump on spento).
Da adesso in poi l'apparecchio avvia ed arresta la pompa in funzione dell'apertura e chiusura dell'utilizzo.
Se manca l'acqua l'apparecchio ferma la pompa e la protegge dalla marcia a secco (led rosso Failure intermittente).
Rimosse le cause che hanno determinato il blocco premere il pulsante Restart per ripristinare il funzionamento.

Riarmi automatici e funzione antibloccaggio

In caso di fermo per mancanza d'acqua in aspirazione l'apparecchio effettua automaticamente nelle 24 ore successive al blocco 10 doppi tentativi di riarmo di circa 5 secondi ciascuno per consentire, se possibile, alla pompa e all'impianto di ricaricarsi.
Dopo l'ultimo tentativo di riarmo fallito l'apparecchio resta definitivamente in allarme (led rosso Failure intermittente) in attesa di essere riarmato manualmente premendo il pulsante Restart.
L'utente comunque può in qualsiasi momento tentare di riarmare l'apparecchio tenendo premuto il pulsante Restart.
Nel caso in cui **per qualsiasi motivo** la pompa rimanga ferma 24 ore consecutive l'apparecchio effettua un avviamento del motore di circa 5 secondi **(funzione antibloccaggio)**.
In caso di interruzione dell'energia elettrica l'apparecchio si riarma automaticamente al ritorno della stessa.

Collegamenti elettrici

Il collegamento elettrico deve essere eseguito da personale qualificato nel rispetto delle prescrizioni locali. Seguire le norme di sicurezza ed accertarsi che l'apparecchio sia collegato all'impianto di terra. Installare un interruttore omnipolare con apertura minima dei contatti pari a 3 mm a monte dell'apparecchio.
Rispettare le indicazioni riportate sugli schemi elettrici (Fig. 5-6-7).

Tensione	Motore	Potenza kW	Schema elettrico
Monofase	115 Vac	Non superiore a 0.75	Vedi figura 5
	230 Vac	Non superiore a 1.5	
Monofase	115 Vac	Superiore a 0.75	Vedi figura 6
	230 Vac	Superiore a 1.5	
Trifase	400 Vac	———	Vedi figura 7

Anomalie di funzionamento

La pompa non si avvia	Controllare i collegamenti elettrici
La pompa si avvia ma non riparte	Eccessiva altezza della colonna di acqua
La pompa funziona a intermittenza	Perdita sull'impianto inferiore al flusso minimo
La pompa non si ferma	Perdita sull'impianto superiore al flusso minimo
La pompa va in blocco	Difficoltà di aspirazione / Prevalenza reale della pompa insufficiente

Dichiarazione UE di conformità

La Ditta costruttrice dichiara sotto la propria responsabilità che i prodotti in oggetto sono conformi alle seguenti direttive: Direttiva EMC 2014/30/UE; Direttiva di Bassa Tensione 2014/35/UE, Direttiva ROHS 2011/65/UE ed alle seguenti norme tecniche armonizzate: EN 60730-1:2016/A1:2019, EN 60730-2-6:2016/A1:2020, EN 55014-1:2021, EN 55014-2:2021, EN 61000-3-2:2019, EN 61000-3-3:2013/A1:2019.
Allegato IV della LVD 2014/35/UE

Device for control and protection of the electric pump

GB — ORIGINAL OPERATING INSTRUCTIONS

Carefully read and observe all the regulations contained in this instruction manual.
The installer and final user must scrupulously observe the laws and standards, also in compliance with relative local regulations. The Manufacturer declines any liability in case of damage caused by incorrect use, or use in conditions differing from those indicated on the nameplate and in these instructions.

Features and advantages

Starts and stops the pump depending on opening and closing of the taps.
Stops the pump in case of a water shortage and protects it against dry running.
Can be energised with either 115 Vac or 230 Vac.
Is equipped with automatic restart in case of failure and anti-jamming function.
Maintenance free.
Is available with incorporated manometer.
On request it can also be supplied with wired electric cables.

Application of the optional manometer

Attention! Do not loosen the screw indicated by the arrow in figure a.
The screw must be removed only in case you want to apply the special manometer, supplied on request, indicated by the arrow in Figure b.

Technical Data

Single-phase mains voltage	115 Vac - 230 Vac	Protection degree	IP 65
Acceptable voltage fluctuation	± 10%	Maximum running pressure	max 12 bar (1,2 MPa)
Frequency	50 - 60 Hz	Maximum running temperature	max 65 °C
Current	max 10 A	Minimum flow	~ 1 l/min
Power	max 0.75 kW (1 HP) - 1,5 kW (2 HP)	Male connectors	1"

Control panel

Green LED lit up	Power on	Device energised
Yellow LED lit up	Pump on	Pump running
Red LED blinking	Failure	Water shortage
Button	Restart	Reset after failure

Installation and start up

Before installing the device carefully check the technical features and make sure they comply with those of the pump and the system.
In particular, the pressure generated by the pump and the height of the water column of the system that weighs on the device must be checked in relation to the start-up pressure of the device itself.
Restart pressure 1.2 bar. Calibration fixed on request. (Figure 2)
The pump pressure must be a minimum of 2.5 bar.
The water column between the device and the highest user must not exceed 10 metres.
Restart pressure 1.5 bar. Fixed standard calibration. (Figure 3)
The pump pressure must be a minimum of 3 bar.
The water column between the device and the highest user must not exceed 15 metres.
Restart pressure 2.2 bar. Calibration fixed on request. (Figure 4)
The pump pressure must be a minimum of 3.5 bar.
The water column between the device and the highest user must not exceed 22 metres.
The pump stops if the pressure generated by the same fails to reach the values indicated above.
The pump starts but without restarting if the height of the water column exceeds the values indicated above.

The device can be installed directly on the pump or between the pump and the first tap with the flow direction arrow facing upwards. None of the users can be installed between the pump and the device (Figure 1).
If the pressure generated by the pump exceeds 12 bar, apply a reducer between the pump and the device.
Make all the electrical connections, check that the pump is correctly primed, open a tap and energize.
The green Power on LED will light up on the control panel and the pump will start (yellow Pump on LED lit up) and keep running for several seconds to start up the system.
If this time is insufficient, the device will stop the pump (red Failure LED blinking).
Keep the Restart button pushed in until the red Failure LED turns off and the water comes out of the opened tap.
When the tap is closed the pump will stop after a few seconds (yellow Pump on LED turns off).
From now on the device will turn the pump on and off depending on the opening and closing of the tap.
If there is a water shortage the device will stop the pump and protect against dry running (red Failure LED blinking).
Once the cause of the failure has been resolved press the Restart button to restore the operation.

Automatic restart and anti-jamming function

In case of stopping due to an water shortage, the device will automatically make 10 double attempts to rearm over the 24 hours following the failure, each lasting approximately 5 seconds to allow the pump and the system to reload if possible.
After the last failed rearming attempt, the device will remain permanently in alarm (red Failure LED blinking) pending manual rearming by pressing the "Restart" button.
The user can always try to rearm the device at any time by pressing the Restart button.
If **for any reason** the pump remains idle for 24 consecutive hours, the device will carry out a start up of the pump motor for about 5 seconds **(anti-jamming function)**.
In case of a temporary blackout, the device will automatically rearm once the electricity returns.

Electrical wiring

The electrical wiring must be carried out by qualified personnel in compliance with local regulations. Observe all the safety standards and make sure the device is connected to an earthing system. Install a multiple-pole switch upstream from the device with a minimum aperture of the contacts equal to 3 mm. Follow all the indications on the electrical diagrams (figures 5-6-7).

Voltage	Motor	Power kW	Electrical diagram
Single-phase	115 Vac	Not more than 0.75	See Figure 5
	230 Vac	Not more than 1.5	
Single-phase	115 Vac	Over 0.75	See Figure 6
	230 Vac	Over 1.5	
Three-phase	400 Vac	———	See Figure 7

Malfunctioning

The pump fails to start	Check the electrical wiring
The pump starts but fails to restart	The water column is too high
The pump works intermittently	System loss less than the minimum flow
The pump fails to stop	System loss greater than the minimum flow
The pump jams	Suction difficulties/Actual pump prevalence insufficient.

Declaration of UE Conformity

The Manufacturer hereby declares under its own exclusive responsibility that the devices comply to the following directives: Low Voltage Directive 2014/35/EU; Electromagnetic Compatibility Directive 2014/30/EU, ROHS Directive 2011/65/EU and to the following harmonised regulatory technical standards: EN 60730-1:2016/A1:2019, EN 60730-2-6:2016/A1:2020, EN 55014-1:2021, EN 55014-2:2021, EN 61000-3-2:2019, EN 61000-3-3:2013/A1:2019.
Annex IV to the LVD 2014/35/EU

Dispositif de contrôle et de protection de l'électropompe

FR — INSTRUCTIONS ORIGINALES POUR L'UTILISATION

Lire attentivement et observer les normes contenues dans ce livret de mode d'emploi. L'exécutant du montage et l'utilisateur final doivent les respecter scrupuleusement même en conformité aux réglementations locales, aux normes et aux lois en la matière. La Maison fabricante décline toute responsabilité en cas de dommages causés par un mauvais usage ou dans des conditions différentes de celles indiquées sur la plaquette et dans les instructions ci-après.

Caractéristiques et avantages

Démarre et arrête la pompe en fonction de l'ouverture ou de la fermeture des utilisations.
Arrête la pompe en cas de manque d'eau et la protège de la marche à sec.
Peut être alimenté à 115 Vac ou bien à 230 Vac.
Est pourvu de réarmements automatiques en cas de blocage et de fonctionnement antiblocage.
N'a pas besoin d'entretien.
Existe aussi en version avec manomètre incorporé.
Sur demande peut être fourni avec des câbles électriques câblés.

Application d'un manomètre en option

Attention! Ne pas dévisser la vis indiquée par la flèche sur la figure a.
La vis ne doit être enlevée que dans le cas où l'on voudrait appliquer un manomètre spécial, fourni sur demande, indiqué par la flèche dans la figure b.

Données techniques

Tension de ligne monophasée	115 Vac - 230 Vac	Indice de protection	IP 65
Variations de tension acceptables	± 10%	Pression de fonctionnement	max 12 bar (1,2 MPa)
Fréquence	50 - 60 Hz	Température maximale de fonctionnement	max 65 °C
Courant	max 10 A	Flux minimal	~ 1 l/min
Puissance	max 0.75 kW (1 HP) - 1,5 kW (2 HP)	Prises mâle	1"

Panneau de contrôle

Témoin vert allumé	Power on	Appareil sous tension
Témoin jaune allumé	Pump on	Pompe en marche
Témoin rouge intermittent	Failure	Manque d'eau
Bouton	Restart	Reset après anomalie

Installation et démarrage

Avant d'installer l'appareil, contrôler soigneusement les caractéristiques techniques et s'assurer qu'elles soient compatibles avec celles de la pompe et de l'installation.
Notamment, la pression engendrée par la pompe et la hauteur de la colonne d'eau de l'installation pesant sur l'appareil doivent être vérifiées en fonction de la pression de redémarrage de l'appareil en question.
Pression de redémarrage 1.2 bar. Etalonnage fixe sur demande (Fig. 2)
La pression de la pompe doit être minimum de 2,5 bar.
La colonne d'eau entre l'appareil et l'utilisation la plus haute ne doit pas dépasser 10 mètres.
Pression de redémarrage 1.5. Etalonnage fixe standard (Fig. 3)
La pression de la pompe doit être minimum de 3 bar.
La colonne d'eau entre l'appareil et l'utilisation la plus haute ne doit pas dépasser 15 mètres.
Pression de redémarrage 2.2. Etalonnage fixe sur demande (Fig. 4)
La pression de la pompe doit être minimum de 3.5 bar.
La colonne d'eau entre l'appareil et l'utilisation la plus haute ne doit pas dépasser 22 mètres.
La pompe se bloque si la pression engendrée par cette dernière n'atteint pas les valeurs indiquées ci-dessus.
La pompe démarre, mais ne repart pas si la hauteur de la colonne d'eau dépasse les valeurs indiquées ci-dessus.

L'appareil peut être monté directement sur la pompe ou entre cette dernière et la première utilisation avec la flèche de direction du flux tournée vers le haut.
Aucune utilisation ne peut être montée entre la pompe et l'appareil (Fig. 1).
Si la pression engendrée par la pompe dépasse 12 bars, appliquer un réducteur entre la pompe et l'appareil.
Exécuter les branchements électriques, contrôler que la pompe soit correctement enclenchée, ouvrir une utilisation et donner de la tension.
Sur le panneau de contrôle s'allume le témoin vert de Power on, la pompe démarre (témoin jaune «Pump on» allumé) et reste en marche pendant quelques secondes pour faire partir l'installation.
Au cas où ce délai serait insuffisant, l'appareil arrête la pompe (témoin rouge de «Failure» intermittent).
Continuer à presser sur le bouton de Restart tant que le témoin rouge de «Failure» n'est pas éteint et que l'eau ne sorte pas de l'utilisation ouverte.
Une fois l'utilisation fermée, la pompe s'arrête après quelques secondes (témoin jaune de «Pump on» éteint).
A partir de ce moment-là, l'appareil démarre et arrête la pompe en fonction de l'ouverture et de la fermeture de l'utilisation.
Si l'eau manque, l'appareil arrête la pompe et la protège de la marche à sec (témoin rouge de «Failure» intermittent).
Une fois que les causes qui ont entraîné le blocage n'existent plus, presser sur le bouton de Restart pour rétablir le fonctionnement.

Réarmements automatiques et fonction antiblocage

En cas d'arrêt suite à un manque d'eau à l'aspiration, l'appareil effectue automatiquement dans les 24 heures suivant le blocage 10 doubles tentatives de réarmement d'environ 5 secondes chacune pour permettre, si possible, à la pompe et à l'installation de se recharger.
Après l'échec de la dernière tentative de réarmement, l'appareil reste définitivement en alarme (témoin rouge de «Failure» intermittent), dans l'attente d'être réarmé à la main en pressant sur le bouton Restart.
L'utilisateur en tout cas peut à tout moment tenter de réarmer l'appareil en continuant de presser sur le bouton Restart.
Au cas où, **pour toute raison** que ce soit, la pompe resterait à l'arrêt 24 heures de suite, l'appareil effectue un démarrage du moteur d'environ 5 secondes **(fonction antiblocage).**
En cas d'interrupteur de l'énergie électrique, l'appareil se réarme automatiquement lorsque cette dernière revient.

Branchements électriques

Le branchement électrique doit être exécuté par du personnel qualifié dans le respect des prescriptions locales. Suivre les normes de sécurité et veiller à ce que l'appareil soit bien branché à une prise de terre. Installer un interrupteur omnipolaire avec ouverture minimale des contacts égale à 3 mm en amont de l'appareil.
Respecter les indications mentionnées sur les schémas électriques (Fig. 5-6-7).

Tension	Moteur	Puissance kW	Schéma électrique
Monophasée	115 Vac	Non supérieure à 0.75	Voir figure 5
	230 Vac	Non supérieure à 1.5	
Monophasée	115 Vac	Supérieure à 0.75	Voir figure 6
	230 Vac	Supérieure à 1.5	
Triphasée	400 Vac	———	Voir figure 7

Anomalies de fonctionnement

La pompe ne démarre pas	Contrôler les branchements électriques
La pompe démarre mais ne repart pas	Hauteur excessive de la colonne d'eau
La pompe fonctionne par intermittence	Fuite dans l'installation inférieure au flux minimum
La pompe ne s'arrête pas	Fuite dans l'installation supérieure au flux minimum
La pompe entre en blocage	Difficulté d'aspiration/Prévalence réelle de la pompe insuffisante

Declaration UE de Conformite

La Société Constructrice déclare sous son entière responsabilité que les produits en question sont conformes aux directives suivantes: Directive EMC 2014/30/UE; Directive Basse Tension 2014/35/UE, Directive ROHS 2011/65/UE ainsi qu'aux normes techniques harmonisées: EN 60730-1:2016/A1:2019, EN 60730-2-6:2016/A1:2020, EN 55014-1:2021, EN 55014-2:2021, EN 61000-3-2:2019, EN 61000-3-3:2013/A1:2019.
Annexe IV à la LDV 2014/35/EU

Vorrichtung für die Steuerung und den Schutz von Elektropumpen

DE — ORIGINALBEDIENUNGSANLEITUNG

Lesen Sie aufmerksam die in dieser Bedienungsanleitung enthaltenen Vorschriften und befolgen Sie diese. Der Installateur und der Endanwender müssen sich genauestens und unter Beachtung der anwendbaren örtlichen Bestimmungen, Vorschriften und Gesetze an diese Anweisungen halten. Der Hersteller übernimmt keinerlei Verantwortung für Schäden, die durch eine unangemessene Anwendung oder die Anwendung unter anderen als den auf dem Typenschild und in dieser Anleitung angegebenen Bedingungen entstehen.

Merkmale und Vorteile

Schaltet die Pumpe gemäß dem Öffnen oder Schließen der Entnahmestellen ein oder aus.
Schaltet die Pumpe bei Wassermangel aus und schützt sie so vor dem Trockenlaufen.
Kann mit 115 Vac oder 230 Vac versorgt werden.
Ausgestattet mit automatischem Neustart im Fall eines Stillstands und mit Antiblockierfunktion.
Wartungsfrei.
Auch mit eingebautem Manometer erhältlich.
Auf Anfrage mit verdrahteten Stromkabeln lieferbar.

Installation des fakultativen Druckmessers

Achtung! Die in Abbildung a durch den Pfeil angezeigte Schraube nicht lösen. Die Schraube darf nur entfernt werden, wenn der auf Anfrage erhältliche spezielle Druckmesser installiert werden soll, der in Abbildung b durch den Pfeil angezeigt wird.

Technische Angaben

Spannung der Einphasenleitung	115 Vac - 230 Vac	Schutzart	IP 65
Akzeptable Spannungsschwankungen	± 10%	Maximaler Betriebsdruck	12 bar (1,2 MPa)
Frequenz	50 - 60 Hz	Maximale Betriebstemperatur	65 °C
Strom	max 10 A	Mindestdurchfluss	~ 1 l/min
Leistung	max 0,75 kW (1 HP) - 1,5 kW (2 HP)	Anschlussstutzen	1"

Steuertafel

Grüne LED an	Power on	Gerät steht unter Strom
Gelbe LED an	Pump on	Pumpe läuft
Rote LED blinkt	Failure	Wassermangel
Taste	Restart	Zurücksetzen der Pumpe nach einer Anomalie

Installation und Start

Bevor Sie das Gerät installieren, überprüfen Sie sorgfältig die technischen Merkmale und vergewissern Sie sich, dass diese mit denen der Pumpe und der Anlage kompatibel sind.
Insbesondere sind der von der Pumpe erzeugte Druck und die Höhe der über dem Gerät liegenden Wassersäule der Anlage mit Bezug auf den Einschaltdruck der Gerätes selbst zu überprüfen.
Einschaltdruck 1,2 bar, feste Einstellung auf Anfrage (Abb. 2)
Der Druck der Pumpe muss mindestens 2,5 bar betragen.
Die Wassersäule zwischen dem Gerät und der höchsten Entnahmestelle darf 10 Meter nicht überschreiten.
Einschaltdruck 1,5 bar, feste Einstellung standardmäßig (Abb. 3)
Der Druck der Pumpe muss mindestens 3 bar betragen.
Die Wassersäule zwischen dem Gerät und der höchsten Entnahmestelle darf 15 Meter nicht überschreiten.
Einschaltdruck 2,2 bar, feste Einstellung auf Anfrage (Abb. 4)
Der Druck der Pumpe muss mindestens 3,5 bar betragen.
Die Wassersäule zwischen dem Gerät und der höchsten Entnahmestelle darf 22 Meter nicht überschreiten.
Die Pumpe blockiert sich, wenn der von ihr erzeugte Druck die oben angegebenen Werte nicht erreicht.
Die Pumpe läuft an, aber startet nicht, wenn die Höhe der Wassersäule die oben angegebenen Werte überschreitet.

Das Gerät kann direkt auf der Pumpe oder zwischen der Pumpe und der ersten Entnahmestelle installiert werden.
Der die Flussrichtung anzeigende Pfeil muss dabei nach oben zeigen.
Es dürfen sich keine Entnahmestellen zwischen der Pumpe und dem Gerät befinden (Abb. 1).
Wenn der von der Pumpe erzeugt Druck 12 bar überschreitet, installieren Sie einen Druckminderer zwischen der Pumpe und dem Gerät.
Stellen Sie die Stromverbindungen her, überprüfen Sie, dass die Pumpe korrekt angeschlossen ist, öffnen Sie eine Entnahmestelle und schalten Sie den Strom an.
Auf der Steuertafel schaltet sich die grüne LED „Power on" an, die Pumpe läuft an (gelbe LED „Pump on" leuchtet) und bleibt einige Sekunden lang in Betrieb, um die Anlage in Betrieb zu setzen.
Falls diese Zeit nicht ausreicht, hält das Gerät die Pumpe an (rote LED „Failure" blinkt).
Halten Sie die Restart-Taste gedrückt, bis die rote LED „Failure" erlischt und Wasser aus der geöffneten Entnahmestelle austritt.
Wenn die Entnahmestelle geschlossen wird, schaltet sich die Pumpe nach einigen Sekunden aus (gelbe LED „Pump on" erlischt).
Ab diesem Zeitpunk schaltet das Gerät die Pumpe gemäß dem Öffnen oder Schließen der Entnahmestellen ein oder aus.
Im Fall eines Wassermangels schaltet das Gerät die Pumpe aus und schützt sie so vor dem Trockenlaufen (rote LED „Failure" blinkt).
Nachdem die Ursache für den Stillstand beseitigt wurde, drücken Sie die Restart-Taste, um den Betrieb wiederaufzunehmen.

Automatischer Neustart und Antiblockierfunktion

Im Fall eines Stillstands aufgrund eines Wassermangels führt das Gerät in den auf die Blockierung folgenden 24 Stunden automatisch 10 doppelte Neustartversuche mit einer Dauer von je 5 Sekunden durch, damit sich die Pumpe und die Anlage wieder auffüllen können, falls dies möglich ist.
Nach dem letzten fehlgeschlagenen Versuch bleibt das Gerät endgültig im Alarmzustand (rote LED „Failure" blinkt), bis es durch Drücken der Restart-Taste von Hand neu gestartet wird.
Der Anwender kann jedoch jederzeit versuchen, das Gerät durch Drücken der Restart-Taste neu zu starten. Falls die Pumpe **aus irgendeinem Grund** 24 Stunden lang ununterbrochen stillsteht, lässt das Gerät den Pumpenmotor etwa 5 Sekunden lang anlaufen **(Antiblockierfunktion)**.
Im Fall eines Stromausfalls startet sich das Gerät automatisch neu, sobald der Strom zurückkehrt.

Elektrische Verbindungen

Die elektrischen Verbindungen sind durch qualifiziertes Personal unter Beachtung der örtlichen Vorschriften herzustellen. Befolgen Sie die Sicherheitsregeln und vergewissern Sie sich, dass das Gerät an die Erdungsanlage angeschlossen wird. Installieren Sie vor dem Gerät einen allpoligen Trennschalter mit einem Abstand von mindestens 3 mm zwischen den Kontakten.
Beachten Sie die Angaben auf den Schaltplänen (Abb. 5-6-7).

Spannung	Motor	Leistung kW	Schaltplan
Einphasig	115 Vac	Nicht über 0.75	Siehe Abb. 5
	230 Vac	Nicht über 1.5	
Einphasig	115 Vac	Über 0.75	Siehe Abb. 6
	230 Vac	Über 1.5	
Dreiphasig	400 Vac	———	Siehe Abb. 7

Funktionsstörungen

Die Pumpe läuft nicht an.	Überprüfen Sie die elektrischen Verbindungen.
Die Pumpe läuft an, aber startet nicht.	Übermäßige Höhe der Wassersäule.
Die Pumpe läuft stoßweise.	Verlust in der Anlage unter dem Mindestdurchfluss.
Die Pumpe hält nicht an.	Verlust in der Anlage über dem Mindestdurchfluss.
Die Pumpe blockiert sich.	Schwierigkeiten beim Ansaugen. / Unzureichende tatsächliche Förderhöhe der Pumpe.

UE- Konformitätserklärung

Die Firma Hersteller erklärt in alleiniger Verantwortung, dass die genannte Produkte der folgenden Richtlinien entsprechen: EMV- Richtlinie 2014/30/UE; die Niederspannungsrichtlinie 2014/35/UE, ROHS Richtlinie 2011/65/EU und der harmonisierten technischen Normen: EN 60730-1:2016/A1:2019, EN 60730-2-6:2016/A1:2020, EN 55014-1:2021, EN 55014-2:2021, EN 61000-3-2:2019, EN 61000-3-3:2013/A1:2019.
Anhang IV von LDV 2014/35/EU

Dispositivo de control y protección de la electrobomba

ES — INSTRUCCIONES DE USO ORIGINALES

Lea detenidamente y respete las normas del presente manual de instrucciones. Tanto quien efectúa el montaje como el usuario final deben respetar escrupulosamente tales normas ajustándose también a los reglamentos, disposiciones y leyes locales sobre la materia. El fabricante declina toda responsabilidad por daños provocados por el uso impropio o en condiciones diferentes de las indicadas en la placa y en estas instrucciones.

Características y ventajas

Arranca y para la bomba según se abran o cierren los grifos.
Para la bomba en caso de falta de agua y la protege del funcionamiento en seco.
Funciona con corriente alterna de 115 Vac ó 230 Vac.
Se rearma automáticamente en caso de bloqueo y dispone de función antibloqueo.
No necesita mantenimiento.
Disponible también con manómetro incorporado.
A petición, se entrega ya cableado.

Colocación del manómetro opcional

¡Atención! No debe aflojar el tornillo que indica la flecha en la figura a.
Elimine el tornillo únicamente si va a aplicar el manómetro especial, que se entrega por pedido, indicado por la flecha en la figura b.

Datos técnicos

Tensión de línea monofásica	115 Vac - 230 Vac	Índice de protección	IP 65
Variaciones de tensión tolerables	± 10%	Presión máxima de trabajo	12 bar (1,2 MPa)
Frecuencia	50 - 60 Hz	Temperatura máxima de trabajo	65 °C
Corriente	máx 10 A	Flujo mínimo	~ 1 l/min
Potencia	máx 0.75 kW (1 HP) - 1,5 kW (2 HP)	Empalme macho	1"

Panel de control

Led verde encendido	Power on	Aparato con tensión
Led amarillo encendido	Pump on	Bomba en marcha
Led rojo intermitente	Failure	Falta agua
Botón	Restart	Reseteado después de una anomalía

Instalación y puesta en marcha

Antes de instalar el aparato, verifique atentamente las características técnicas y compruebe que sean compatibles con las de la bomba y la instalación.
En particular, es necesario verificar la presión generada por la bomba y la altura de la columna de agua de la instalación que incide sobre el aparato, con respecto a la presión de arranque del propio aparato.
Presión de arranque 1,2 bar. Tara fija a petición. (Fig.2)
La presión de la bomba debe ser como mínimo de 2,5 bar.
La columna de agua, entre el aparato y el grifo más alto, no debe superar los 10 metros.
Presión de arranque 1,5 bar. Tara fija estándar. (Fig. 3).
La presión de la bomba debe ser como mínimo de 3 bar.
La columna de agua, entre el aparato y el grifo más alto, no debe superar los 15 metros.
Presión de arranque 2,2 bar. Tara fija a petición. (Fig. 4).
La presión de la bomba debe ser como mínimo de 3,5 bar.
La columna de agua, entre el aparato y el grifo más alto, no debe superar los 22 metros.
La bomba se bloquea si la presión que genera no alcanza los valores arriba indicados.
La bomba se pone en marcha pero no vuelve a arrancar si la altura de la columna de agua es mayor que la indicada.

El aparato se puede montar directamente sobre la bomba ó entre ésta y el primer grifo, con la flecha de dirección del líquido apuntando hacia arriba.
No se pueden montar grifos entre la bomba y el aparato (fig. 1).
Si la presión que genera la bomba supera los 12 bar, aplique un reductor entre la bomba y el aparato.
Efectúe las conexiones eléctricas, controle que la bomba esté cebada correctamente, abra un grifo y de tensión eléctrica.
En el panel de control se enciende el led verde Power on, la bomba se pone en marcha (led amarillo Pump on encendido) y funciona unos segundos para poner en funcionamiento el equipo.
Si este tiempo no bastara, el aparato para la bomba (led rojo Failure intermitente).
Mantenga presionado el botón Restart hasta que el led rojo Failure se apague y salga agua del grifo abierto.
Al cerrar el grifo, transcurridos unos segundos la bomba para (led amarillo Pump on apagado).
A partir de este momento, el aparato pone en marcha y para la bomba según se abran y cierren los grifos.
Si faltara agua, el aparato para la bomba y la protege del funcionamiento en seco (led rojo Failure intermitente).
Una vez eliminadas las causas que provocaron el bloqueo, presione el botón Restart para restablecer el funcionamiento.

Rearme automático y función antibloqueo

En caso de parar por falta de agua en aspiración, durante las 24 horas sucesivas al bloqueo el aparato efectúa automáticamente diez intentos dobles de rearme de unos 5 segundos cada uno, para permitir, si es posible, que la bomba y la instalación se activen de nuevo.
Después de efectuar el último intento de rearme fallido, el aparato queda definitivamente en alarma (led rojo Failure intermitente) a la espera del rearme manual; para esto, pulse el botón Restart.
No obstante, el usuario puede tratar de rearmar el aparato en cualquier momento manteniendo presionado el botón Restart.
Si, **por cualquier razón**, la bomba permanece inactiva durante 24 horas consecutivas, el aparato pone en marcha el motor durante unos 5 segundos **(función antibloqueo)**.
En caso de interrupción de la energía eléctrica, el aparato se rearma automáticamente al reanudarse el suministro.

Conexiones eléctricas

Las conexiones eléctricas debe efectuarlas personal autorizado respetando las normativas locales. Respete las normas de seguridad y compruebe que el aparato esté conectado a la toma de tierra. Instale aguas arriba del aparato unsistema de separación múltiple con apertura de contactos de almenos 3 mm.
Respete las indicaciones de los diagramas eléctricos (fig. 5-6-7).

Tensión	Motor	Potencia kW	Diagrama eléctrico
Monofásica	115 V c.a.	No superior a 0.75	Véase figura 5
	230 V c.a.	No superior a 1.5	
Monofásica	115 V c.a.	Superior a 0,75	Véase figura 6
	230 V c.a.	Superior a 1,5	
Trifásica	400 V c.a.	———	Véase figura 7

Anomalías de funcionamiento

La bomba no arranca	Revisar las conexiones eléctricas
La bomba funciona pero no se pone en marcha	La columna de agua es demasiado alta
La bomba funciona de manera intermitente	Fuga de agua en la instalación inferior al caudal mínimo
La bomba no para	Fuga de agua en la instalación superior al caudal mínimo
La bomba se bloquea	Problema de aspiración / Insuficiente presión real de la bomba

Declaración UE de conformidad

El Fabricante declara, bajo su propia responsabilidad exclusiva, la conformidad del aparato al qual se refiere esta declaración con las directivas siguientes: Directiva EMC 2014/30/UE; Directiva de Baja Tensión 2014/35/UE, Directiva ROHS 2011/65/EU y con las normas técnicas armonizadas: EN 60730-1:2016/A1:2019, EN 60730-2-6:2016/A1:2020, EN 55014-1:2021, EN 55014-2:2021, EN 61000-3-2:2019, EN 61000-3-3:2013/A1:2019.
Anexo IV dela LDV 2014/35/UE

Dispositivo para o controlo e a proteção da electrobomba

PT — INSTRUÇÕES ORIGINAIS PARA O USO

Ler atentamente e observar as normas contidas no presente manual de instruções.
O executor da montagem e o utilizador final devem respeitá-las escrupulosamente também em conformidade com as regulamentações, normas e leis locais em matéria. A empresa construtora declina toda responsabilidade em caso de danos causados por um uso impróprio ou em condições diversas daquela indicadas na placa e nas presentes instruções.

Características e vantagens

Inicia e para a bomba em função da abertura ou fecho das torneiras.
Para a bomba em caso de falta de água e a protege da marcha a seco.
Pode ser alimentado a 115 Vac ou a 230 Vac.
É equipado com reativação automática em caso de bloqueio e de função antibloqueio.
Não necessita de manutenção.
É disponível também na versão com manómetro incorporado.
A pedido, pode ser fornecido com cabos elétricos cablados.

Aplicação de manómetro opcional

Atenção! Não afrouxar o parafuso indicado pela seta na figura a.
O parafuso deve ser removido apenas no caso em que se deseje aplicar o manómetro especial, fornecido a pedido, indicado pela seta na Figura b.

Dados técnicos

Tensão de linha monofásico	115 Vac - 230 Vac	Índice de proteção	IP 6
Variações de tensão aceitáveis	± 10%	Pressão de exercício máx.	12 bar (1,2 MPa)
Frequência	50 - 60 Hz	Temperatura de exercício máx.	65 °C
Corrente	máx 10 A	Fluxo mínimo	~ 1 l/min
Potência	máx. 0,75 kW (1 HP) - 1,5 kW (2 HP)	Engates machos	1"

Painel de controlo

Led verde aceso	Power on	Aparelho sob tensão
Led amarelo aceso	Pump on	Bomba em marcha
Led vermelho intermitente	Failure	Falta de água
Botão	Restart	Reset após anomalia

Instalação e ativação

Antes de realizar a instalação verificar atentamente os dados técnicos do aparelho e certificar-se de que sejam compatíveis com aqueles da bomba e do equipamento.
Em especial, a pressão gerada pela bomba e altura da coluna de água do equipamento que pesa sobre o aparelho devem ser verificadas em relação à pressão de reinicialização do próprio dispositivo.
Pressão de reinicialização 1,2 bar. Calibração fixa a pedido. (Fig 2).
A pressão da bomba deve ser no mínimo de 2,5 bar.
A coluna de água entre o aparelho e a torneira mais alta não deve superar 10 metros.
Pressão de reinicialização 1,5 bar. Calibração fixa padrão. (Fig 3).
A pressão da bomba deve ser no mínimo de 3 bar.
A coluna de água entre o aparelho e a torneira mais alta não deve superar 15 metros.
Pressão de reinicialização 2,2 bar. Calibração fixa a pedido. (Fig 4).
A pressão da bomba deve ser no mínimo de 3,5 bar.
A coluna de água entre o aparelho e a torneira mais alta não deve superar 22 metros.
A bomba entra em bloqueio se a pressão gerada pela mesma não atingir os valores acima indicados.
A bomba inicia, mas não parte se a altura da coluna de água superar as quotas acima indicadas.

O aparelho pode ser montado diretamente na bomba ou entre esta e a primeira torneira com a seta de direção do fluxo voltada para cima. Nenhuma torneira pode estar montada entre a bomba e o aparelho (Fig. 1).
Se a pressão gerada pela bomba superar 12 bar, aplicar um redutor entre a bomba e o aparelho.
Executar as conexões elétricas, controlar se a bomba está corretamente acionada, abrir uma torneira e fornecer tensão.
No painel de controlo se acende o led verde Power-on, a bomba se ativa (led amarelo Pump-on aceso) e permanece a funcionar por alguns segundos para colocar o equipamento a funcionar.
No caso em que esse tempo seja insuficiente, o aparelho para a bomba (led vermelho Failure intermitente).
Manter o botão Restart premido até que o led vermelho Failure se apague e a água saia pela torneira aberta.
Fechada a torneira, a bomba para após poucos segundos (led amarelo Pump-on apagado).
De agora em diante, o aparelho aciona e para a bomba em função da abertura e fecho da torneira.
Se faltar água, o aparelho para a bomba e a protege da marcha a seco (led vermelho Failure intermitente).

Reativação automática e função antibloqueio

Em caso de paragem por falta d'água em aspiração, o aparelho efetua automaticamente nas 24 horas sucessivas ao bloqueio, 10 duplas tentativas de reativação de cerca de 5 segundos cada uma para consentir, se possível, que a bomba e o equipamento se recarreguem.
Após a última tentativa de reativação falida, o aparelho fica definitivamente em alarme (led vermelho Failure intermitente) à espera de ser reativado manualmente, premindo o botão Restart.
De toda forma, o usuário pode, a qualquer momento, tentar reativar o aparelho mantendo o botão Restart premido.
No caso em que, **por qualquer motivo**, a bomba fique parada por 24 horas consecutivas, o aparelho efetua uma ativação do motor de cerca de 5 segundos **(função antibloqueio).**
Em caso de interrupção de energia elétrica, o aparelho se reativa automaticamente ao retorno da mesma.

Conexões elétricas

A conexão elétrica deve ser executada por pessoal qualificado com relação às prescrições locais. Seguir as normas de segurança e assegurar-se de que o aparelho esteja conectado ao equipamento de terra. Instalar um interruptor unipolar com abertura mínima dos contatos igual a 3 mm a montante do aparelho.
Respeitar as indicações relatadas nos esquemas elétricos (Fig. 5-6-7).

Tensão	Motor	Potência kW	Esquema elétrico
Monofásico	115 Vac	Não superior a 0,75	Ver figura 5
	230 Vac	Não superior a 1,5	
Monofásico	115 Vac	Superior a 0,75	Ver figura 6
	230 Vac	Superior a 1,5	
Trifásico	400 Vac	———	Ver figura 7

Anomalias de funcionamento

A bomba não se ativa	Verificar as conexões elétricas
A bomba inicia, mas não parte	Altura excessiva da coluna de água
A bomba funciona intermitente	Vazamento no equipamento inferior ao fluxo mínimo
A bomba não para	Vazamento no equipamento superior ao fluxo mínimo
A bomba vai em bloqueio	Dificuldade de aspiração / Prevalência real da bomba insuficiente

Declaração UE de conformidade

A Empresa fabricante declara sob a sua responsabilidade que os produtos em questão são conformes às seguintes diretivas: Diretiva EMC 2014/30/UE; Diretiva de Baixa Tensão 2014/35/UE, Diretiva ROHS 2011/65/UE e às seguintes normas técnicas harmonizadas: EN 60730-1:2011, EN 60730-2-6:2008; EN 55014-1:2006/A2:2011, EN 55014 -2:1997/A2:2008; EN 61000-3-2:2014, EN 61000-3-3:2013. Anexo IV da LVD 2014/35/UE

UKCA **DECLARATION OF CONFORMITY** - We hereby declare under our exclusive responsibility that the product in question complies with the requirements of following British regulations: The Electrical Equipment (Safety) Regulations 2016, Electromagnetic Compatibility Regulations 2016, and conform to the following British standards: EN 60730-1:2016/A1:2019, EN 60730-2-6:2016/A1:2020, EN 55014-1:2021, EN 55014-2:2021, EN 61000-3-2:2019, EN 61000-3-3:2013/A1:2019.

IT Solo per Paesi UE. Secondo la Direttiva Europea 2012/19/CE sui rifiuti di apparecchiature elettriche ed elettroniche e la sua attuazione in conformità alle norme nazionali, le apparecchiature esauste devono essere raccolte separatamente, al fine di essere reimpiegate in modo eco-compatibile. Non gettare le apparecchiature elettriche tra i rifiuti domestici. Per il loro corretto smaltimento rivolgersi ai soggetti competenti e autorizzati. Per lo smaltimento delle apparecchiature elettriche ad alimentazione trifase potete contattare il costruttore. Il simbolo del bidone barrato, presente sull'etichetta posta sull'apparecchio, indica la rispondenza di tale prodotto alla normativa relativa ai rifiuti di apparecchiature elettriche ed elettroniche. L'abbandono nell'ambiente dell'apparecchiatura o lo smaltimento abusivo della stessa sono puniti dalla legge.

GB For EU countries only. According to the European Directive 2012/19/CE on Waste Electrical and Electronic Equipment and its implementation in compliance with national regulations, the exhausted equipment must be collected separately, in order to be reused in an environmentally friendly way. Do not dispose the electrical equipment as household waste. For their correct disposal, contact the competent and authorized authorities. For the disposal of three-phase electrical equipment, please contact the manufacturer. The crossed-out dustbin symbol on the label of the equipment indicates that the product complies with the regulations on electrical and electronic waste. The dumping of the equipment in the environment or its illegal disposal is punishable by law.

DE Nur für EU-Länder. Gemäß der europäischen Richtlinie 2012/19/CE über Elektro- und Elektronik-Altgeräte und deren Umsetzung in Übereinstimmung mit den nationalen Vorschriften müssen die verbrauchten Geräte getrennt gesammelt werden, um umweltgerecht wiederverwendet werden zu können Entsorgen Sie die elektrischen Geräte nicht im Hausmüll. Für die ordnungsgemäße Entsorgung wenden Sie sich bitte an die zuständigen und autorisierten Behörden. Für die Entsorgung von dreiphasigen elektrischen Geräten wenden Sie sich bitte an den Hersteller. Das durchgestrichene Mülltonnensymbol auf dem Etikett des Geräts weist darauf hin, dass das Produkt den Vorschriften für Elektro- und Elektronikschrott entspricht. Das Werfen der Geräte in die Umwelt oder deren illegale Entsorgung ist strafbar.

FR Uniquement pour les pays de l'UE. Selon la Directive européenne 2012/19/CE sur les déchets d'équipements électriques et électroniques et sa mise en œuvre conformément aux règles nationales, les équipements usagés doivent être collectés sélectivement, afin d'être réutilisés dans le respect de l'environnement. Ne pas jeter les appareils électriques avec les ordures ménagères. Pour leur élimination correcte, contacter les sujets compétents et autorisés. Pour l'élimination des appareils électriques triphasés, veuillez contacter le fabricant. Le pictogramme de la poubelle barrée sur l'étiquette de l'appareil indique que le produit est conforme à la réglementation sur les déchets d'équipements électriques et électroniques. L'abandon de l'équipement dans l'environnement ou son élimination illégale est punissable par la loi.

SK Iba pre krajiny EÚ. Podľa európskej smernice 2012/19/ES o odpade z elektrických a elektronických zariadení a jej implementácii v zhode s národnými normami, použité zariadenia sa musia zhromažďovať samostatne, aby sa znova mohli použiť eko-kompatibilným spôsobom. Elektrické zariadenia nevyhadzujte medzi komunálny odpad. Ich správnu likvidáciu zverte kompetentným a oprávneným subjektom. Pre likvidáciu elektrických zariadení s trojfázovým napájaním sa môžete skontaktovať s výrobcom. Symbol prečiarknutého odpadkového koša nachádzajúci sa na etikete na zariadení označuje súlad tohto produktu s normou týkajúcou sa odpadov z elektrických a elektronických zariadení. Zanechanie zariadenia v prostredí alebo jeho nelegálna likvidácia sú postihnuté podľa zákona.

DK Kun for EU-lande. I henhold til EU-direktiv 2012/19/EU om affald af elektrisk og elektronisk udstyr og dets gennemførelse i overensstemmelse med nationale standarder skal det brugte udstyr opsamles separat for at kunne genanvendes på en miljøvenlig måde. Bortskaf ikke elektrisk udstyr med husholdningsaffaldet. Kontakt autoriserede og kompetente myndigheder for korrekt bortskaffelse. Kontakt fabrikanten vedrørende bortskaffelse af trefaset elektrisk udstyr. Symbolet med overstreget affaldsspand på etiketten på apparatet, angiver, at dette produkt overholder bestemmelserne om affald af elektrisk og elektronisk udstyr. Hvis udstyret efterlades i miljøet eller bortskaffes ulovligt, kan det straffes i henhold til loven.

ES Sólo países de la UE. De acuerdo con la Directiva Europea 2012/19/CE sobre Residuos de Aparatos Eléctricos y Electrónicos y su aplicación de conformidad con las normas nacionales, los equipos usados deben ser recogidos por separado, con el fin de ser reutilizados de una manera respetuosa con el medio ambiente. No deseche el equipo eléctrico como basura doméstica. Para su correcta eliminación, contactar con los sujetos competentes y autorizados. Para la eliminación de equipos eléctricos trifásicos, póngase en contacto con el fabricante. El símbolo del cubo de basura tachado en la etiqueta del aparato indica que el producto cumple la normativa sobre residuos de aparatos eléctricos y electrónicos. El abandono de los equipos en el medio ambiente o su eliminación ilegal es punible por la ley.

Elektrik pompasının kontrolü ve korunması için cihaz

TR | ORİJİNAL KULLANMA KILAVUZU

Kullanma talimatını dikkatle okuyun ve içinde belirtilen kurallara titizlikle uyun. Montajı gerçekleştiren kişi ve son kullanıcı, talimatlara titizlikle uymalı ve konuyla ilgili yerel yönetmelikler, standartlar ve yasalara uygunluğunu da değerlendirmelidir. Bu cihaz, yürürlükteki Avrupa Birliği yasalarına uygun olarak imal edilmiştir ve İmalatçı Şirket, yanlış ve tanıtım plakasında veya bu talimatta belirtilenlerden farklı şartlar altında ve uygunsuz olarak kullanılması halinde doğabilecek zararlar herhangi bir şekilde sorumlu tutulamaz.

Özellikleri ve avantajları

Pompayı muslukların açılış ve kapanışlarına göre çalıştırır ve durdurur.
Su sıkıntısı durumunda pompayı durdurarak kuru çalışmaya karşı pompayı korur.
115 Vac veya 230 Vac ile çalıştırılabilir.
Blokaj halinde cihazın otomatik olarak yeniden devreye girmesini sağlayacak antiblokaj sistemi isle donatılmıştır.
Bakım gerektirmez.
Manometresi takılı olan bir diğer modeli de mevcuttur.
Talep halinde elektrik kabloları takılı olarak da tedarik edilebilir.

İsteğe bağlı manometrenin uygulanması

Dikkat! Şekil a'da okla gösterilen vidayı gevşetmeyin.
Bu vida sadece talep halinde tedarik edilen, şekil b'de okla gösterilen özel manometre uygulanacağı zaman çıkarılmalıdır.

Teknik Veriler

Monofaze hat gerilimi	115 Vac - 230 Vac	Koruma derecesi	IP 65
Kabul edilen gerilim dalgalanması	± 10%	Maksimum çalışma basıncı	max 12 bar (1,2 MPa)
Frekans	50 - 60 Hz	Maksimum çalışma sıcaklığı	max 65 °C
Akım	max 10 A	Minimum akış	~ 1 l/min
Güç	max 0.75 kW (1 HP) - 1,5 kW (2 HP)	Erkek konnektörler	1"

Kontrol Panosu

Yeşil LED yanar	▢	Power on (Güç açık)	Cihaza enerji verildi
Sarı LED yanarp	▢	Pump on (Pompa açık)	Pompa çalışıyor
Yanıp sönüyor	▢	Failure (Arıza)	Su sıkıntısı
Düğme	⟳	Yeniden çalıştır (Restart)	Arızadan sonra yeniden çalıştır

Kurulum ve devreye alma

Cihazı kurmadan önce teknik özellikleri dikkatle kontrol edin ve pompanın ve sisteminkilere uygunluğundan emin olun.
Özellikle pompanın ürettiği basınç ve cihaz üzerine yüklenen sistemin su yüksekliği cihazın kendinin devreye girme basıncı ile ilgili olarak kontrol edilmelidir.
Yeniden devreye girme basıncı 1.2 bar. Talep üzerine kalibrasyon sabitlenir. (Şekil 2)
Pompa basıncı minimum 2.5 bar olmalıdır.
Cihaz ile en yüksek musluk arasındaki su sütunu 10 metreyi aşmamalıdır.
Yeniden devreye girme basıncı 1.5 bar. Sabit standart kalibrasyon. (Şekil 3)
Pompa basıncı minimum 3 bar olmalıdır.
Cihaz ile en yüksek musluk arasındaki su sütunu 15 metreyi aşmamalıdır.
Yeniden devreye girme basıncı 2.2 bar. Talep üzerine kalibrasyon sabitlenir. (Şekil 4)
Pompa basıncı minimum 3.5 bar olmalıdır.
Cihaz ile en yüksek musluk arasındaki su sütunu 22 metreyi aşmamalıdır.
Pompanın ürettiği basınç yukarıda belirtilen değerlere ulaşmazsa pompa durur.
Eğer su sütununu yüksekliği yukarıda gösterilen değerleri aşarsa pompa çalışır fakat yeniden devreye girmez.

Cihaz doğrudan pompanın üzerine veya pompa ile ilk musluk arasına akış yönü oku yukarı doğru olmak üzere monte edilebilir. Hiçbiri pompa ile cihaz arasına monte edilemez (Şekil 1).
Pompanın ürettiği basınç 12 barı geçerse, pompa ile cihaz arasına bir basınç düşürücü uygulayın.
Elektrik bağlantılarını yapın, pompanın doğru olarak macunlandığından emin olun, bir musluk açın ve enerji verin.
Kontrol panosu üzerindeki yeşil Güç açık "Power on" LED'i yanacak ve pompa devreye girecektir (sarı Pompa açık "Pump on" LED yanar) ve sistemin çalışabilmesi için birkaç saniye çalışmaya devam eder.
Eğer süre yetersiz ise cihaz pompayı durduracaktır (kırmızı Arıza "Failure" LED'i yanıp söner).
Arıza giderildikten sonra cihazı yeniden çalıştırmak için "Yeniden çalıştır" (Restart) düğmesine basın.
Musluk kapandığı zaman pompa birkaç saniye sonra duracaktır (sarı Pompa açı "Pump on" LED'i söner).
O andan sonra cihaz musluğun açılmasına ve kapanmasına göre pompayı açacak ve kapatacaktır.
Eğer bir su sıkıntısı olursa cihaz pompayı durduracak ve kuru çalışmaya karşı koruyacaktır (kırmızı Arıza "Failure" LED'i yanıp söner).
Arızanın nedeni çözüldükten sonra Restart düğmesine basarak çalışmayı yeniden başlatın.

Otomatik yeniden çalışma ve antiblokaj işlevi

Su sıkıntısı nedeniyle stop etme durumunda cihaz 24 saat içinde pompanın ve sistemin mümkünse yeniden devreye girmesini sağlamak üzere her biri yaklaşık 5 saniye süren otomatik olarak on kez ikili girişimde bulunacaktır.
Son başarısız çalışma teşebbüsünden sonra cihaz devamlı olarak alarmda (kırmızı Arıza "Failure" LED yanıp söner) kalarak "Restart" düğmesine basmak suretiyle yeniden çalıştırılmayı bekleyecektir.
Kullanıcı her zaman "Yeniden çalıştır" (Restart) düğmesine basarak cihazı yeniden çalıştırmayı deneyebilir.
Eğer **herhangi bir nedenle** pompa 24 saat süreyle aralıksız olarak devre dışı kalırsa pompanın motoru 5 saniye süreyle devreye girmeyi **(antiblokaj işlevi)** deneyecektir.
Geçici elektrik kesintisi durumunda cihaz elektrik geldiğinde otomatik olarak devreye girecektir.

Elektrik kabloları

Elektrik bağlantıları, yetkili personel tarafından ve yürürlükteki kanunlara uygun olarak gerçekleştirilmelidir. Tüm güvenlik standartlarına uyun ve cihazın bir topraklama sistemine bağlı olduğundan emin olun. Cihazın üst tarafına çok kutuplu minimum kontak açıklığı 3 mm olan bir anahtar koyun.
Elektrik şemasındaki göstergelere uyun (şekiller 5-6-7).

Gerilim	Motor	Güç kW	Elektrik şeması
Monofaze	115 Vac	0.75'ten çok değil	Bak şekil 5
	230 Vac	1.5'tan çok değil	
Monofaze	115 Vac	0.75'ten çok	Bak şekil 6
	230 Vac	1.5'tan çok	
Trifaze	400 Vac	——	Bak şekil 7

İşleyiş arızaları

Pompa devreye girmiyor	Pompa devreye girmiyor - Elektrik bağlantılarını kontrol edin
Pompa devreye giriyor fakat tekrar devreye girmiyor	Pompa devreye giriyor fakat tekrar devreye girmiyor - Su sütunu seviyesi çok yüksek
Pompa kesikli olarak çalışıyor	Pompa kesikli olarak çalışıyor - Sistem kaybı asgari akıştan az
Pompa durmuyor	Pompa durmuyor - Sistem kaybı asgari akıştan fazla
Pompa sıkışıyor	Emme güçlükleri/Gerçek pompa yaygınlığı yetersiz.

Δήλωση συμμόρφωσης UE

Η κατασκευάστρια εταιρία δηλώνει υπεύθυνα ότι τα εν λόγω προϊόντα είναι σύμφωνα με τις ακόλουθες κοινοτικές οδηγίες: Οδηγία EMC 2014/30/UE, Οδηγία Χαμηλής Τάσης 2014/35/UE, Οδηγία ROHS 2011/65/UE καθώς επίσης με τους ακόλουθους εναρμονισμένους τεχνικούς κανονισμούς: EN 60730-1:2016/A1:2019, EN 60730-2-6:2016/A1:2020, EN IEC 55014-1:2021, EN IEC 55014-2:2021, EN IEC 61000-3-2:2019, EN 61000-3-3:2013/A1:2019.
Συνημμένο IV της LVD 2014/35/UE

Устройство для контроля и предохранения электрического насоса

RU | ОРИГИНАЛЬНЫЕ ИНСТРУКЦИИ

Внимательно прочитайте и тщательно соблюдайте правила, содержащиеся в данном руководстве по эксплуатации.
Установщик и конечный пользователь обязаны неукоснительно их соблюдать с учетом национального законодательства и отраслевых нормативов. Производитель отклоняет любую ответственность в случае ущерба, возникшего в результате ненадлежащего использования прибора или условий эксплуатации, отличных от указанных на табличке и перечисленных в данных инструкциях.

Характеристики и преимущества

Запуск и останов насоса в зависимости от открывания или закрывания потребителей (водопроводных кранов).
Останов насоса в случае отсутствия воды и защита от сухого хода.
Работает от напряжения 115 В или 230 В переменного тока.
Оснащен функцией автоматической перезагрузки в случае блокирования и функцией антиблокировки.
Не требует техобслуживания.
В наличии вариант прибора со встроенным манометром.
На заказ прибор может быть оснащен электропроводкой.

Применение манометра (факультативно)

Внимание! Не ослаблять винт, указанный стрелкой на рис. a.
Винт можно извлечь только в том случае, если устанавливается специальный манометр, полученный на заказ (указан) стрелкой на рис. b.

Технические характеристики

Напряжение однофазной электрической сети	115 Vac - 230 Vac	Степень защиты	IP 65
Допустимые колебания напряжений	± 10%	Рабочее давление макс.	12 бар (1,2 МПа)
Частота	50 - 60 Hz	Рабочая температура макс.	65 °C
Эл. ток	макс. 10 А	Минимальный поток	~ 1 л/мин
Мощность	0,75 kW (1 л.с.) - 1,5 kW (2 л.с.)	Штыревое соединение	1"

Панель управления

Зеленый светодиод горит	▢	Power on	Прибор под напряжением
Желтый светодиод горит	▢	Pump on	Насос работает
Красный светодиод мигает	▢	Failure	Отсутствие воды
Кнопка	⟳	Restart	Перезагрузка после неполадки

Установка и запуск

Перед установкой внимательно проверьте технические данные прибора и убедитесь, что последние совпадают с характеристиками насоса и системы.
В частности, давление, создаваемое насосом, и высота столба воды, действующей на прибор, должны перепроверяться с учетом давления перезапуска самого прибора.
Давление перезапуска 1,2 бар. Предустановка по запросу. (Рис.2)
Давление насоса должно быть минимум 2,5 бар. Высота столба воды между устройством и самой высокой точкой системы не должна превышать 10 метров.
Давление перезапуска 1,5 бар. Предустановка по умолчанию (стандартный вариант). (Рис.3)
Давление насоса должно быть минимум 3 бар. Высота столба воды между устройством и самой высокой точкой системы не должна превышать 15 метров.
Давление перезапуска 2,2 бар. Предустановка по запросу. (Рис.4)
Давление насоса должно быть минимум 3,5 бар. Высота столба воды между устройством и самой высокой точкой системы не должна превышать 22 метра.
Насос блокируется, если создаваемое им давление не достигает указанных выше значений.
Насос включается, но перезапуск не происходит, если столб воды превышает указанные выше значения.

Прибор может быть установлен непосредственно на насос или между насосом и первым потребителем (водопроводным краном); при этом стрелка направления потока должна быть направлена вверх. Никакой другой потребитель не может быть установлен между насосом и прибором (рис. 1).
Если создаваемое давление превышает 12 бар, между насосом и прибором следует установить редуктор.
Выполните электромонтаж, проверьте, чтобы насос был правильно запущен, откройте какой-либо потребитель (водопроводный кран) и подайте напряжение.
На панели управления включается зеленый светодиод Power on, происходит запуск насоса (желтый светодиод Pump on горит), насос продолжает работать на протяжении нескольких секунд, чтобы обеспечить запуск системы.
Если данного времени недостаточно, прибор останавливает насос (красный светодиод Failure мигает).
Удерживайте нажатой кнопку Restart до тех пор, пока красный светодиод Failure не выключится и вода не начнет выходить из открытого потребителя (водопроводного крана).
Через несколько секунд после закрытия крана насос остановится (светодиод желтого цвета Pump on выключен). В дальнейшем прибор запускает и останавливает насос в зависимости от открывания или закрывания водопроводного крана. В случае отсутствия воды прибор останавливает насос, предохраняя от сухого хода (красный светодиод Failure мигает). После устранения причин, вызвавших блокирование, нажмите на кнопку Restart, чтобы восстановить функционирование.

Автоматическая перезагрузка и функция антиблокировки

В случае простоя в связи с отсутствием воды на всасывании прибор осуществляет, автоматически, в течение последующих с момента блокировки 24 часов, 10 двойных попыток перезагрузки продолжительностью 5 секунд каждая, чтобы позволить насосу и системе (если возможно), выполнить перезагрузку.
После последней неудачной попытки перезагрузки прибор остается окончательно в аварийном режиме (мигает красный светодиод Failure) в ожидании ручной перезагрузки, которая осуществляется путем нажима на кнопку Restart. Пользователь в любом случае и в любой момент может предпринять попытку перезагрузки прибора, нажав кнопку Restart. В случае, когда, **по любой причине**, насос остается остановленным беспрерывно в течение 24 часа, прибор осуществляет запуск двигателя примерно на 5 секунд **(функция антиблокировки)** В случае прекращения электроснабжения прибор перезагружается автоматически после восстановления электроснабжения.

Электромонтаж

Электромонтаж должен выполняться квалифицированными специалистами, с соблюдением местных нормативов. Придерживайтесь правил техники безопасности и убедитесь в том, что прибор подключен к заземляющей установке. Перед прибором установите всеполярный выключатель с минимальным размыканием контактов 3 мм.
Соблюдайте указания, приведенные на электрических схемах (Рис. 5-6-7).

Напряжение	Двигатель	Potência kW	Электрическая схема
Однофазн.	115 Vac	Не более 0,75	См. рис 5
	230 Vac	Не более 1,5	
Однофазн.	115 Vac	Более 0,75	См. рис 6
	230 Vac	Более 1,5	
Трехфазн.	400 Vac	——	См. рис 7

Неисправности

Насос не запускается	Проверить электрические соединения
Насос включается, но перезапуск не происходит	Избыточная высота столба воды
Насос работает с перерывами	Потери в системе меньше минимального потока
Насос работает безостановочно	Потери в системе больше минимального потока
Насос блокируется	Проблемы на всасывании / Фактический напор насоса недостаточный

Декларация ЕС о соответствии

Изготовитель заявляет под собственную ответственность, что изделия, предмет данной декларации, отвечают требованиям следующих директив: Директива по электромагнитной совместимости 2014/30/EC, Директива по низкому напряжению 2014/35/EC, Директива RoHs 2011/65/EC и следующих согласованных технических нормативов: EN 60730-1:2016/A1:2019, EN 60730-2-6:2016/A1:2020, EN IEC 55014-1:2021, EN IEC 55014-2:2021, EN IEC 61000-3-2:2019, EN 61000-3-3:2013/A1:2019.
Приложение IV Директивы по низкому напряжению 2014/35/EC

Elektrik pompasının kontrolü ve korunması için cihaz

TR | ORİJİNAL KULLANMA KILAVUZU

Kullanma talimatını dikkatle okuyun ve içinde belirtilen kurallara titizlikle uyun. Montajı gerçekleştiren kişi ve son kullanıcı, talimatlara titizlikle uymalı ve konuyla ilgili yerel yönetmelikler, standartlar ve yasalara uygunluğunu da değerlendirmelidir. Bu cihaz, yürürlükteki Avrupa Birliği yasalarına uygun olarak imal edilmiştir ve İmalatçı Şirket, yanlış ve tanıtım plakasında veya bu talimatta belirtilenlerden farklı şartlar altında ve uygunsuz olarak kullanılması halinde doğabilecek zararlar herhangi bir şekilde sorumlu tutulamaz.

Özellikleri ve avantajları

Pompayı muslukların açılış ve kapanışlarına göre çalıştırır ve durdurur.
Su sıkıntısı durumunda pompayı durdurarak kuru çalışmaya karşı pompayı korur.
115 Vac veya 230 Vac ile çalıştırılabilir.
Blokaj halinde cihazın otomatik olarak yeniden devreye girmesini sağlayacak antiblokaj sistemi isle donatılmıştır.
Bakım gerektirmez.
Manometresi takılı olan bir diğer modeli de mevcuttur.
Talep halinde elektrik kabloları takılı olarak da tedarik edilebilir.

İsteğe bağlı manometrenin uygulanması

Dikkat! Şekil a'da okla gösterilen vidayı gevşetmeyin.
Bu vida sadece talep halinde tedarik edilen, şekil b'de okla gösterilen özel manometre uygulanacağı zaman çıkarılmalıdır.

Teknik Veriler

Monofaze hat gerilimi	115 Vac - 230 Vac	Koruma derecesi	IP 65
Kabul edilen gerilim dalgalanması	± 10%	Maksimum çalışma basıncı	max 12 bar (1,2 MPa)
Frekans	50 - 60 Hz	Maksimum çalışma sıcaklığı	max 65 °C
Akım	max 10 A	Minimum akış	~ 1 l/min
Güç	max 0.75 kW (1 HP) - 1,5 kW (2 HP)	Erkek konnektörler	1"

Kontrol Panosu

Yeşil LED yanar	▢	Power on (Güç açık)	Cihaza enerji verildi
Sarı LED yanarp	▢	Pump on (Pompa açık)	Pompa çalışıyor
Yanıp sönüyor	▢	Failure (Arıza)	Su sıkıntısı
Düğme	⟳	Yeniden çalıştır (Restart)	Arızadan sonra yeniden çalıştır

Kurulum ve devreye alma

Cihazı kurmadan önce teknik özellikleri dikkatle kontrol edin ve pompanın ve sisteminkilere uygunluğundan emin olun.
Özellikle pompanın ürettiği basınç ve cihaz üzerine yüklenen sistemin su yüksekliği cihazın kendinin devreye girme basıncı ile ilgili olarak kontrol edilmelidir.
Yeniden devreye girme basıncı 1.2 bar. Talep üzerine kalibrasyon sabitlenir. (Şekil 2)
Pompa basıncı minimum 2.5 bar olmalıdır.
Cihaz ile en yüksek musluk arasındaki su sütunu 10 metreyi aşmamalıdır.
Yeniden devreye girme basıncı 1.5 bar. Sabit standart kalibrasyon. (Şekil 3)
Pompa basıncı minimum 3 bar olmalıdır.
Cihaz ile en yüksek musluk arasındaki su sütunu 15 metreyi aşmamalıdır.
Yeniden devreye girme basıncı 2.2 bar. Talep üzerine kalibrasyon sabitlenir. (Şekil 4)
Pompa basıncı minimum 3.5 bar olmalıdır.
Cihaz ile en yüksek musluk arasındaki su sütunu 22 metreyi aşmamalıdır.
Pompanın ürettiği basınç yukarıda belirtilen değerlere ulaşmazsa pompa durur.
Eğer su sütununu yüksekliği yukarıda gösterilen değerleri aşarsa pompa çalışır fakat yeniden devreye girmez.

Cihaz doğrudan pompanın üzerine veya pompa ile ilk musluk arasına akış yönü oku yukarı doğru olmak üzere monte edilebilir. Hiçbiri pompa ile cihaz arasına monte edilemez (Şekil 1).
Pompanın ürettiği basınç 12 barı geçerse, pompa ile cihaz arasına bir basınç düşürücü uygulayın.
Elektrik bağlantılarını yapın, pompanın doğru olarak macunlandığından emin olun, bir musluk açın ve enerji verin.
Kontrol panosu üzerindeki yeşil Güç açık "Power on" LED'i yanacak ve pompa devreye girecektir (sarı Pompa açık "Pump on" LED yanar) ve sistemin çalışabilmesi için birkaç saniye çalışmaya devam eder.
Eğer süre yetersiz ise cihaz pompayı durduracaktır (kırmızı Arıza "Failure" LED'i yanıp söner).
Arıza giderildikten sonra cihazı yeniden çalıştırmak için "Yeniden çalıştır" (Restart) düğmesine basın.
Musluk kapandığı zaman pompa birkaç saniye sonra duracaktır (sarı Pompa açı "Pump on" LED'i söner).
O andan sonra cihaz musluğun açılmasına ve kapanmasına göre pompayı açacak ve kapatacaktır.
Eğer bir su sıkıntısı olursa cihaz pompayı durduracak ve kuru çalışmaya karşı koruyacaktır (kırmızı Arıza "Failure" LED'i yanıp söner).
Arızanın nedeni çözüldükten sonra Restart düğmesine basarak çalışmayı yeniden başlatın.

Otomatik yeniden çalışma ve antiblokaj işlevi

Su sıkıntısı nedeniyle stop etme durumunda cihaz 24 saat içinde pompanın ve sistemin mümkünse yeniden devreye girmesini sağlamak üzere her biri yaklaşık 5 saniye süren otomatik olarak on kez ikili girişimde bulunacaktır.
Son başarısız çalışma teşebbüsünden sonra cihaz devamlı olarak alarmda (kırmızı Arıza "Failure" LED yanıp söner) kalarak "Restart" düğmesine basmak suretiyle yeniden çalıştırılmayı bekleyecektir.
Kullanıcı her zaman "Yeniden çalıştır" (Restart) düğmesine basarak cihazı yeniden çalıştırmayı deneyebilir.
Eğer **herhangi bir nedenle** pompa 24 saat süreyle aralıksız olarak devre dışı kalırsa pompanın motoru 5 saniye süreyle devreye girmeyi **(antiblokaj işlevi)** deneyecektir.
Geçici elektrik kesintisi durumunda cihaz elektrik geldiğinde otomatik olarak devreye girecektir.

Elektrik kabloları

Elektrik bağlantıları, yetkili personel tarafından ve yürürlükteki kanunlara uygun olarak gerçekleştirilmelidir. Tüm güvenlik standartlarına uyun ve cihazın bir topraklama sistemine bağlı olduğundan emin olun. Cihazın üst tarafına çok kutuplu minimum kontak açıklığı 3 mm olan bir anahtar koyun.
Elektrik şemasındaki göstergelere uyun (şekiller 5-6-7).

Gerilim	Motor	Güç kW	Elektrik şeması
Monofaze	115 Vac	0.75'ten çok değil	Bak şekil 5
	230 Vac	1.5'tan çok değil	
Monofaze	115 Vac	0.75'ten çok	Bak şekil 6
	230 Vac	1.5'tan çok	
Trifaze	400 Vac	——	Bak şekil 7

İşleyiş arızaları

Pompa devreye girmiyor	Pompa devreye girmiyor - Elektrik bağlantılarını kontrol edin
Pompa devreye giriyor fakat tekrar devreye girmiyor	Pompa devreye giriyor fakat tekrar devreye girmiyor - Su sütunu seviyesi çok yüksek
Pompa kesikli olarak çalışıyor	Pompa kesikli olarak çalışıyor - Sistem kaybı asgari akıştan az
Pompa durmuyor	Pompa durmuyor - Sistem kaybı asgari akıştan fazla
Pompa sıkışıyor	Emme güçlükleri/Gerçek pompa yaygınlığı yetersiz.

UE Uygunluk Beyani

Üretici Firma, konuda belirtilen ürünlerin, aşağıdaki Direktiflere: 2014/35/UE sayılı Alçak Gerilim Direktifi, 2014/30/UE sayılı Elektromanyetik Uyumluluk Direktifi ve aşağıdaki uyumlu hale getirilmiş teknik standartlara uygun olduğunu sorumluluğu kendisine ait olmak üzere beyan eder: EN 60730-1:2016/A1:2019, EN 60730-2-6:2016/A1:2020, EN IEC 55014-1:2021, EN IEC 55014-2:2021, EN IEC 61000-3-2:2019, EN 61000-3-3:2013/A1:2019.
2014/35/UE sayılı Alçak Gerilim Direktifi, Ek IV

Apparaat voor controle en bescherming van de elektrische pomp

NL | VERTALING VAN DE OORSPRONKELIJKE GEBRUIKSAANWIJZING

Lees aandachtig de normen aanwezig in de gebruiksaanwijzing en neem ze in acht.
De monteur en de eindgebruiker moeten de gebruiksaanwijzing strikt in acht nemen, ook in overeenstemming met de ter zake doende reglementen, normen en wetten. De fabrikant slaat elke verantwoordelijkheid af in geval van schade, veroorzaakt door oneigenlijk gebruik of in andere omstandigheden dan aangeduid op de typeplaat en in deze instructies.

Optionele manometer

Start en stopt de pomp in functie van de opening of sluiting van de voorzieningen.
Stopt de pomp in geval van watergebrek en beschermt ze tegen droog werken.
Mogelijke voeding 115 Vac of 230 Vac.
Voorzien van automatische herinschakeling, in geval van blokkering, en antiblokkeerfunctie.
Vereist geen onderhoud.
Tevens is een versie met ingebouwde manometer beschikbaar.
Kan op aanvraag geleverd worden met stroomkabels.

Aplicação de manómetro opcional

Let op! De schroef, aangeduid door de pijl op de afbeelding a niet losdraaien.
De schroef moet enkel losgedraaid worden indien de speciale manometers moet toegepast worden, geleverd op aanvraag en aangeduid door de pijl op de afbeelding b.

Technische gegevens

Lijnspanning eenfase	115 Vac - 230 Vac	Beschermingsgraad	IP 6
Toegelaten spanningsvariaties	± 10%	Bedrijfsdruk max.	12 bar (1,2 MPa)
Frequentie	50 - 60 Hz	Bedrijfstemperatuur max.	65 °C
Max. spanning	10 A	Minimumdebiet	~ 1 l/min
Max. vermogen	0,75 kW (1 HP) - 1,5 kW (2 HP)	Mann. aansluitingen	1"

Besturingspaneel

Groene led aan	▢	Power on	Apparaat onder spanning
Gele led aan	▢	Pump on	Pomp in bedrijf
Rode led knippert	▢	Failure	Watergebrek
Drukknop	⟳	Restart	Reset na storing

Installatie en start

Alvorens met de installatie van start te gaan, aandachtig de technische gegevens van het apparaat controleren en nagaan of ze compatibel zijn met die van de pomp en van de installatie.
In het bijzonder moeten de pompdruk en de hoogte van de waterkolom van de installatie, die het apparaat belast, gecontroleerd worden in verband met de druk voor het herstarten van het apparaat.
Druk voor herstarten 1.2 bar. Vaste ijking op aanvraag. (afb. 2).
De pompdruk moet minimum 2.5 bar zijn.
De waterkolom tussen het apparaat en de voorziening mag niet hoger zijn dan 10 meter.
Druk voor herstarten 1.5 bar. Vaste standaard ijking. (afb. 3).
De pompdruk moet minimum 3 bar zijn.
De waterkolom tussen het apparaat en de voorziening mag niet hoger zijn dan 15 meter.
Druk voor herstarten 2.2 bar. Vaste ijking op aanvraag. (afb. 4).
De pompdruk moet minimum 3.5 bar zijn.
De waterkolom tussen het apparaat en de voorziening mag niet hoger zijn dan 22 meter.
De pomp blokkeert zich als de door hem verwekte druk de bovenstaande waarden niet bereikt.
De pomp start, maar zal niet opnieuw starten, als de hoogte van de waterkolom de bovenstaande waarden overschrijdt.

Het apparaat kan rechtstreeks op de pomp gemonteerd worden of tussen de pomp en de eerste voorziening, met de pijl voor de stromingsrichting naar boven gericht. Er mag geen voorziening tussen de pomp en het apparaat gemonteerd worden (afb. 1).
Als de druk, verwekt door de pomp, 12 bar overschrijdt, een drukregelaar tussen de pomp en het apparaat aanbrengen.
De elektrische aansluitingen uitvoeren, controleren of de pomp goed is gevuld, een voorziening openen en onder spanning zetten.
Op het besturingspaneel gaat de groene led Power on branden, de pomp start (gele led Pump on aan) en blijft enkele seconden werken om de installatie in bedrijf te stellen.
Als de tijd onvoldoende is, zal het apparaat de pomp stoppen (rode led Failure knippert).
Houd de drukknop Restart ingedrukt tot de rode led Failure uitgaat en het water uit de open voorziening loopt.
Eens de voorziening is gesloten, zal de pomp na enkele seconden stoppen (gele led Pump on uit).
Van nu af aan zal het apparaat de pomp starten en stoppen in functie van de opening en sluiting van de voorziening.
Bij watergebrek zal het apparaat de pomp stoppen en beschermen tegen droog werken (rode led Failure knippert).

Automatische herinschakeling en antiblokkeerfunctie

Bij stilstand tijdens het zuigen, te wijten aan watergebrek, zal het apparaat automatisch de eerstvolgende 24 uren 10 dubbele pogingen tot herinschakeling doen, die elk ongeveer 5 seconden duren, zodat de pomp en de installatie kunnen vollopen. Na de laatste gefaalde poging tot herinschakeling zal het apparaat definitief in alarmtoestand blijven (rode led Failure knippert) en wachten op een handmatige herinschakeling door een druk op de drukknop Restart. De gebruiker kan op elk ogenblik een poging doen om het apparaat opnieuw in te schakelen door de drukknop Restart ingedrukt te houden.
Als **om het even welke reden** de pomp 24 uren uitgeschakeld blijft, zal het apparaat de motor ongeveer 5 seconden starten **(antiblokkeerfunctie)**.
Bij stroomonderbreking zal het apparaat automatisch weer inschakelen als er weer elektriciteit is.

Elektrische aansluitingen

De elektrische aansluiting moet uitgevoerd worden door gekwalificeerd personeel, met inachtneming van de plaatselijke voorschriften. Volg de veiligheidsnormen en controleer of het apparaat met de aardingsinstallatie is aangesloten. Installeer opwaarts van het apparaat een multipolaire schakelaar waarvan de minimumopening tussen de contacten 3 mm bedraagt.
Neem de indicaties in acht, vermeld op de elektrische schema's (afb. 5-6-7).

Spanning	Motor	Vermogen kW	Esquema elétrico
Eenfase	115 Vac	Niet meer dan 0.75	Zie afbeelding 5
	230 Vac	Niet meer dan 1.5	
Eenfase	115 Vac	Meer dan 0.75	Zie afbeelding 6
	230 Vac	Meer dan 1.5	
Driefase	400 Vac	——	Zie afbeelding 7

Storing in de werking

De pomp start niet	Controleer de elektrische aansluitingen
De pomp start maar wordt niet heringeschakeld	Overmatige hoogte van de waterkolom
De pomp werkt intermitterend	Verlies op de installatie minder dan minimumdebiet
De pomp stopt niet	Verlies op de installatie meer dan minimumdebiet
De pomp blokkeert zich	Moeilijke zuiging / Effectieve opvoerhoogte van de pomp is ontoereikend

EG-verklaring van overeenstemming

De fabrikant verklaart onder eigen verantwoordelijkheid dat de betrokken producten voldoen aan de volgende richtlijnen: EMC-richtlijn 2014/30/EG; Laagspanningsrichtlijn 2014/35/EG, ROHS-richtlijn 2011/65/EG en aan de volgende geharmoniseerde technische normen: EN 60730-1:2016/A1:2019, EN 60730-2-6:2016/A1:2020, EN IEC 55014-1:2021, EN IEC 55014-2:2021, EN IEC 61000-3-2:2019, EN 61000-3-3:2013/A1:2019.
Bijlage IV van LVD 2014/35/EG

Zariadenie na kontrolu a ochranu elektrického čerpadla

SK | ORIGINÁL NÁVODU NA POUŽITIE

Pozorne si prečítajte a dodržiavajte predpisy obsiahnuté v tomto návode na použitie.
Vykonávateľ montáže a konečný používateľ ich musia prísne dodržiavať aj v súlade s miestnymi príslušnými nariadeniami, normami a zákonmi. Výrobca odmieta akúkoľvek zodpovednosť v prípade škôd spôsobených nesprávnym použitím alebo použitím v podmienkach iných ako uvedených na štítku a v týchto pokynoch.

Charakteristiky a výhody

Čerpadlo spustí a zastaví v závislosti od otvorenia alebo zatvorenia aplikácií.
Zastaví čerpadlo v prípade nedostatku vody a chráni ho pred chodom na sucho.
Napájanie môže byť 115 V stried. prúdu alebo 230 V striedavého prúdu.
Je vybavené automatickými opätovnými spúšťaniami v prípade blokovania a funkciou antiblokovania.
Nevyžaduje si údržbu.
Je k dispozícii aj vo verzií so zabudovaným snímačom tlaku.
Na požiadanie sa môže dodať s elektrickými káblami.

Použitie voliteľného snímača tlaku

Pozor! Neuvoľňujte skrutku označenú šípkou na obrázku a.
Skrutka sa smie odstrániť iba v prípade, keď chcete použiť špeciálny snímač tlaku, dodaný na požiadanie, označený šípkou na Obrázku b.

Technické údaje

Napätie jednofázového vedenia	115 Vac - 230 Vac	Ochranný index	IP 65
Akceptovateľné zmeny napätia	± 10%	Prevádzkový tlak max.	12 bar (1,2 MPa)
Kmitočet	50 - 60 Hz	Prevádzková teplota max.	65 °C
Max. prúd	10 A	Minimálny prietok	~ 1 l/min
Max. výkon	0,75 kW (1 HP) - 1,5 kW (2 HP)	Samčie spoje	1"

Ovládací panel

Zelená Led	▢	zapnutá znamená	Zariadenie pod napätím
Žltá Led	▢	zapnutá znamená	Čerpadlo v chode
Červená Led	▢	prerušovaná znamená	Nedostatok vody
Tlačidlo	⟳	Reštart	po anomálii

Inštalácia a spustenie

Skôr ako vykonáte inštaláciu si pozorne overte technické údaje zariadenia a uistite sa, či sú kompatibilné s údajmi čerpadla a zariadenia.
Osobitne tlak generovaný čerpadlom a výška vodného stĺpca zariadenia, ktorý leží na zariadení sa musia overiť vo vzťahu k tlaku opätovného spustenia tohto zariadenia.
Tlak opätovného spustenia 1,2 bar. Pevná kalibrácia na požiadanie. (Obr. 2).
Tlak čerpadla musí byť minimálne 2,5 bar.
Vodný stĺp medzi zariadením a najvyšším nástrojom nesmie prekročiť 10 metrov.
Tlak opätovného spustenia 1,5 bar. Štandardná pevná kalibrácia. (Obr. 3).
Tlak čerpadla musí byť minimálne 3 bar.
Vodný stĺp medzi zariadením a najvyšším nástrojom nesmie prekročiť 15 metrov.
Tlak opätovného spustenia 2,2 bar. Pevná kalibrácia na požiadanie. (Obr. 4).
Tlak čerpadla musí byť minimálne 3,5 bar.
Vodný stĺp medzi zariadením a najvyšším nástrojom nesmie prekročiť 22 metrov.
Čerpadlo sa zablokuje, ak tlak ním generovaný nedosiahne hodnoty uvedené vyššie.
Čerpadlo sa spustí, ale opätovne sa neuvedie do chodu, ak výška vodného stĺpu prekročí výšky uvedené vyššie.

Zariadenie sa môže namontovať priamo na čerpadlo alebo medzi čerpadlo a prvý nástroj so šípkou smeru prietoku smerujúcou nahor. Žiadny nástroj sa nemôže namontovať medzi čerpadlo a zariadenie (Obr. 1).
Ak tlak generovaný čerpadlom presiahne 12 bar, použite reduktor medzi čerpadlo a zariadenie.
Vykonajte elektrické pripojenia, skontrolujte, či čerpadlo je správne zapnuté, otvorte jeden nástroj a zapnite napätie.
Na ovládacom paneli sa zapne zelená Led Power on (Zariadenie pod napätím), čerpadlo sa spustí (žltá Led Čerpadlo zapnuté svieti) a zostane v prevádzke na niekoľko sekúnd na uvedenie zariadenia do činnosti.
V prípade, ak by táto doba bola nedostatočná, zariadenie zastaví čerpadlo (červená prerušovaná Led Porucha).
Podržte stlačené tlačidlo Reštart, kým sa nevypne červená Led Porucha a voda nevytečie z otvoreného nástroja.
Po zatvorení nástroja sa čerpadlo po niekoľkých sekundách zastaví (žltá Led Zariadenie pod napätím vypnutá).
Od tohto momentu sa zariadenie spustí a zastaví čerpadlo podľa otvorenia a zatvorenia nástroja.
Ak chýba voda, zariadenie čerpadlo zastaví a chráni ho pred chodom na sucho (červená Led Porucha prerušovaná).

Automatické opätovné spúšťania a funkcia antiblokovania

V prípade zastavenia z dôvodu nedostatku vody v nasávaní spotrebič automaticky vykoná v 24 hodinách nasledujúcich po zablokovaní 10 pokusov o opätovné spustenie, každý pre umožnenie, ak to bude možné, čerpadlu a zariadeniu opätovne sa nabiť.
Po poslednom neúspešnom pokuse o opätovné spustenie zariadenie definitívne zostane v stave alarmu (červená prerušovaná Led Porucha) v očakávaní, že sa opätovne spustí ručne stlačením tlačidla Reštart.
Používateľ sa však môže kedykoľvek pokúsiť zariadenie opätovne spustiť podržaním stlačeného tlačidla Reštart.
V prípade, ak **z akéhokoľvek dôvodu** čerpadlo zostane zastavené nasledujúcich 24 hodín, zariadenie vykoná spustenie motora na približne 5 sekúnd **(funkcia antiblokovania).**
V prípade prerušenia elektrickej energie sa zariadenie opätovne spustí automaticky pri obnovení.

Elektrické pripojenia

Elektrické pripojenie musí vykonať kvalifikovaný personál pri dodržaní miestnych predpisov. Dodržiavajte bezpečnostné normy a uistite sa, či je pripojené k uzemňovaciemu zariadeniu. Nainštalujte dvojpólový vypínač s otváraním kontaktov minimálne 3 mm na vrch zariadenia.
Dodržte údaje uvedené na elektrických schémach (Obr. 5-6-7).

Napätie	Motor	Výkon kW	Elektrická schéma
Monofáza	115 V stried. prúdu	Nie viac ako 0,75	Pozri obrázok 5
	230 V stried. prúdu	Nie viac ako 1,5	
Monofáza	115 V stried. prúdu	Viac ako 0,75	Pozri obrázok 6
	230 V stried. prúdu	Viac ako 1,5	
Trojfáza	400 V	——	Pozri obrázok 7

Prevádzkové anomálie

Čerpadlo sa nenaštartuje.	Skontrolujte elektrické pripojenia
Čerpadlo sa naštartuje, ale opätovne sa nespustí.	Prílišná výška vodného stĺpca.
Čerpadlo funguje prerušovane.	Strata na zariadení pod minimálnym prietokom.
Čerpadlo funguje prerušovane.	Strata na zariadení nad minimálnym prietokom.
Čerpadlo ide v blokovaní.	Problémy nasávania / Nedostatočná reálna výtlačná výška čerpadla.

Vyhlásenie o zhode EÚ

Výrobca vyhlasuje na svoju vlastnú zodpovednosť, že príslušné výrobky sú v zhode s nasledujúcimi smernicami: smernica o EMK č. 2014/30/EÚ; smernica o nízkom napätí č. 2014/35/EÚ, smernica ROHS 2011/65/EÚ a nasledujúcimi harmonizovanými technickými normami: EN 60730-1:2016/A1:2019, EN 60730-2-6:2016/A1:2020, EN IEC 55014-1:2021, EN IEC 55014-2:2021, EN IEC 61000-3-2:2019, EN 61000-3-3:2013/A1:2019.
Príloha IV smernice o nízkom napätí č. 2014/35/EÚ

جهاز لمراقبة وحماية المضخة الكهربائية

عربي | تعليمات أساسية للإستعمال

يجب قراءة كتيب التشغيل بانتباه والتقيد بمحتواه.
على مركب الجهاز والمستعمل له أن يتقيدا بدقة بكل ما جاء فيه وخاصة فيما يتعلق بالقواعد المحلية والأنظمة والقوانين النافذة. إن الشركة المصنعة تنفي مسؤوليتها في حال حصول أضرار ناتجة عن سوء استعمال أو في ظل شروط مختلفة عن تلك المشار إليها في الملصق أو في هذه التعليمات.

الميزات والفوائد

يشغل ويوقف عمل المضخة عند فتح أو إغلاق منافذ الاستهلاك
يوقف عمل المضخة في حال انقطاع المياه إذ يحميها من العمل من دون مياه
يمكن تغذيته بالتيار المتناوب Vac 115 أو Vac 230
هو مجهز بمفتاح إعادة تشغيل آلي في حال السطم ويتمتع بوظيفة وقائية
لا يستوجب صيانة
متوفر أيضًا مع مانومتر مدمج
يمكن تزويده عند الطلب بكبلات كهربائية سلكية

تطبيق اختياري على المانومتر

انتباه يجب عدم حل المسمار المشار إليه بالسهم في الرسم a
يجب فك المسمار فقط في حال تركيب المانومتر الخاص المضمن حسب الطلب،
والمشار إليه بالسهم في الرسم b

المعطيات الفنية

توتر خط أحادي الطور	Vac 230-Vac 115	مؤشر الحماية	IP 65
التغيرات المقبولة في التوتر	%10 ±	الضغط الأقصى لدى الاستخدام 12bar (1،2MPa)	
التردد	Hz 60 – 50	الحرارة القصوى لدى الاستخدام	C° 65
قوة التيار القصوى	A 10	كمية التدفق الدنيا	~ 1 لتر/دقيقة
الطاقة القصوى	kW0،75(HP1)-kW1،5(HP2)	وصلات ذكر	1"

لوحة التحكم

المؤشر الأخضر مضاء	▢	Power on	الجهاز موصول بالتيار
المؤشر الأصفر مضاء	▢	Pump on	المضخة تعمل
المؤشر الأحمر متواتر	▢	Failure	نقص في المياه
المفتاح	⟳	Restart	إعادة تشغيل بعد توقف شاذ

التركيب والتشغيل

قبل تركيب الجهاز يجب التحقق بدقة من المواصفات الفنية والتأكد من أنها تتوافق مع تلك الخاصة بالمضخة والشبكة.
وبشكل خاص فإن الضغط الذي تولده المضخة وارتفاع العمود المائي للشبكة الذي يثقل على الجهاز يجب التأكد منها فيما يتعلق بضغط إعادة تشغيل الجهاز نفسه.
ضغط إعادة التشغيل 1،2 بار. تعيير ثابت في حال طلبه. (رسم 2)
إن ضغط المضخة يجب أن يكون على الأقل 2،5 بار.
إن العمود المائي الواقع بين الجهاز والمأخذ الأعلى يجب ألا يفوق ال10 أمتار.
ضغط إعادة التشغيل 1،5 بار. تعيير نموذجي. (رسم 3).
إن ضغط المضخة يجب أن يكون على الأقل 3 بار.
إن العمود المائي الواقع بين الجهاز والمأخذ الأعلى يجب ألا تفوق ال15 متر.
ضغط إعادة التشغيل 2،2 بار. تعيير ثابت في حال طلبه. (رسم 4)
إن ضغط المضخة يجب أن يكون على الأقل 3،5 بار.
إن العمود المائي الواقع بين الجهاز والمأخذ الأعلى يجب ألا يفوق ال22 متر.
تصبح المضخة في حالة السطم إذا كان الضغط المولد لا يطابق المعايير المذكورة أعلاه.
تشغل المضخة ولكنها لاتعمل إذا كان ارتفاع العمود المائي يفوق المعايير المذكورة أعلاه.

يمكن تركيب الجهاز مباشرة على المضخة أو بينها وبين المأخذ الأول، على أن يكون سهم اتجاه التدفق نحو الأعلى. لايمكن لأي مأخذ أن يوضع بين المضخة والجهاز (رسم1).
إذا كان الضغط المولد من قبل المضخة يفوق 12 بار، يجب وضع مخفض بين المضخة والجهاز.
يجب القيام بالتوصيلات الكهربائية والتأكد من أن المضخة قد شغلت بشكل صحيح، يفتح مأخذ ويعطى الضغط.
يضاء على لوحة التحكم النور الأخضر Power on، وعندها تبدأ المضخة بالعمل (النور الأصفر يضاء Pump on) وتظل تعمل لعدة ثوان إلى أن يأخذ الجهاز بالعمل.
في حال كون هذه المدة غير كافية، يقوم الجهاز بإيقاف المضخة (النور الأحمر Failure on متواتر).
يجب إبقاء الضغط على المفتاح Restart حتى ينطفئ النور الأحمر Failure وتبدأ المياه بالخروج من المأخذ المفتوح.
يقفل المأخذ فتتوقف المضخة بعد عدة ثوان (النور الأصفر Pump on مطفأ).
من الآن فصاعدًا سوف يقوم الجهاز بتشغيل وإيقاف المضخة بحسب فتح أو إغلاق المأخذ.
إذا انقطعت المياه، يقوم الجهاز بإيقاف المضخة عن العمل وبذلك يحميها من العمل في حالة الجفاف (النور الأحمر Failure متواتر).
بعد إزالة الأسباب التي أدت إلى السطم، يضغط على المفتاح Restart من أجل إعادة عملية التشغيل.

إعادة التشغيل الآلي ووظيفة كبح السطم

في حالة التوقف لجهة نقص المياه عند عملية الشفط فإن الجهاز يقوم تلقائيًا خلال أل 24 ساعة التالية للسطم ب10 محاولات مزدوجة لإعادة التشغيل إذا أمكن، تمتد كل منها لمدة 5 ثواني من أجل تمكين المضخة والشبكة من إعادة التشغيل.
بعد انقضاء التجربة الأخيرة الفاشلة لإعادة التشغيل، فإن الجهاز يبقى نهائيًا في حالة الإنذار (النور الأحمر Failure متواتر) وذلك بانتظار إعادة تشغيله يدويًا بالضغط على المفتاح Restart.
يكون بإمكان المستخدم القيام بمحاولة إعادة تشغيل الجهاز في أي وقت بالضغط المستمر على المفتاح Restart.
في حال بقاء المضخة متوقفة عن العمل **لأي سبب من الأسباب**، لمدة 24 متتالية، يقوم الجهاز بتشغيل المحرك لمدة 5 ثواني **(وظيفة كبح السطم)**.
في حال انقطاع التيار الكهربائي، يعيد الجهاز تلقائيًا عملية التشغيل حال عودة التيار.

التوصيلات الكهربائية

إن الوصل الكهربائي يجب أن يقوم به فريق متخصص تطبيقًا للأنظمة المحلية.
يجب اتباع معايير السلامة والتأكد من أن الجهاز قد تم وصلة بالخط الأرضي.
يجب تركيب مفتاح تبديل كلي الأقطاب مع فتحة اتصال لا تقل عن 3 مم قبل موقع الجهاز.
يجب التوافق مع الإرشادات المذكورة في الرسوم البيانية الكهربائية (رسم 5-6-7).

التوتر	لمحرك	الطاقة المستهلكة kW	الرسم البياني الكهربائي
أحادي الطور	Vac 115	لا تزيد عن 0،75	انظر الرسم 5
	Vac 230	لا تزيد عن 1،5	
أحادي الطور	Vac 115	تزيد عن 0،75	انظر الرسم 6
	Vac 230	تزيد عن 1،5	
ثلاثي الطور	Vac 400	——	انظر الرسم 7

مفارقات في التشغيل

المضخة لاتبدأ العمل	التأكد من التوصيلات الكهربائية
المضخة تبدأ العمل ولكن لا تعاوده	ارتفاع مفرط في العمود المائي
المضخة تعمل بالتواتر	هناك تسرب في الشبكة السفلى أقل من التدفق الأدنى
المضخة تتوقف عن العمل	هناك تسرب في الشبكة العليا أكبر من التدفق الأدنى
المضخة في حالة السطم	هناك صعوبة في عملية الشفط/معدل الانتشار الحقيقي للمضخة غير كافي

إقرار المطابقة للمعايير الاتحاد الأوروبي

تقر الشركة المصنعة أدناه بمسؤوليتها عن أن المنتجات المذكورة مطابقة للتوجيهات التالية: التوجيه EMC 2014/30/UE؛ توجيه الشد المنخفض UE/2014/35، توجيه التوافق الكهرومغناطيسي UE/2011/65 والمعايير التقنية المتسقة التالية: ,EN 60730-1:2016/A1:2019
EN 60730-2-6:2016/A1:2020, EN 55014-1:2021, EN 55014-2:2021, EN 61000-3-2:2019, EN 61000-3-3:2013/A1:2019
الملحق 4 من LVD 2014/35/UE

FI
Vain EU-maihin. Euroopan parlamentin ja neuvoston direktiivi 2012/19/EY sähkö – ja elektroniikkaromusta ja sen toteuttaminen kansallisten säädösten mukaisesti määrää sähkölaitteiden erillisen keräyksen niin, että ne voidaan käyttää uudelleen ympäristöystävällisesti. Älä hävitä sähkölaitteita kotitalousjätteiden seassa. Niiden oikeaa hävittämistä varten, käänny pätevien ja valtuutettujen henkilöiden puoleen. Sähkölaitteiden hävittämistä ja kolmivaihe syöttöjännitettä varten, ota yhteys valmistajaan. Laitteeseen kiinnitetyssä tarrassa esiintyvä viivattu jätesäiliö osoittaa kyseisen tuotteen kuuluvuutta sähkö- ja elektroniikkalaiteromuja koskevien määräysten piiriin. Laitteiston heittämisestä luontoon tai väärästä hävittämisestä rangaistaan lain mukaan.

GR
Μόνο για Χώρες ΕΕ. Σύμφωνα με την Ευρωπαϊκή Οδηγία 2012/19/CE για τα απόβλητα ηλεκτρικών και ηλεκτρονικών συσκευών την εφαρμογή της σύμφωνα με τους εθνικούς κανονισμούς, οι συσκευές που έχουν χρησιμοποιηθεί θα πρέπει να συλλέγονται ξεχωριστά ώστε να μπορούν να χρησιμοποιηθούν ξανά με τρόπο φιλικό προς το περιβάλλον. Μην πετάτε τον ηλεκτρικό εξοπλισμό στα οικιακά απόβλητα. Για τη σωστή διάθεσή τους απευθυνθείτε σε αρμόδιους και εξουσιοδοτημένους φορείς. Για την απόρριψη του ηλεκτρικού εξοπλισμού με τριφασική τροφοδοσία μπορείτε να επικοινωνείτε με τον κατασκευαστή. Το σύμβολο του κάδου με διαγράμμιση επάνω στην ετικέτα της συσκευής υποδεικνύει τη συμμόρφωσή της με τον αντίστοιχο κανονισμό που αφορά τα απόβλητα ηλεκτρικών και ηλεκτρονικών συσκευών. Η εγκατάλειψη των συσκευών στο περιβάλλον ή η καταχρηστική διάθεσή του τιμωρούνται από το νόμο.

TR
Yalnızca AB Ülkeleri için. Atık elektrikli ve elektronik cihazlar hakkındaki 2012/19/CE sayılı Avrupa Direktifine ve bu direktifin ulusal standartlara uygun olarak gerçekleştirilmesine göre, kullanılmayan cihazların çevre açısından uyumlu bir şekilde yeniden kullanılabilmeleri için ayrıca toplanmaları gerekmektedir. Elektrikli cihazları evsel atıklarla birlikte atmayın. Bunların doğru şekilde bertaraf edilmelerini sağlamak için yetkin ve yetkili kuruluşlara başvurun. Trifaze beslemeli elektrikli cihazların bertarafı için üreticiyle bağlantı kurun. Cihazın etiketinde bulunan, üzerinde çarpı işareti olan bidon simgesi, bu ürünün atık elektrikli ve elektronik cihazlarla ilgili mevzuata tabi olduğunu göstermektedir. Bu cihazın çevreye atılması veya uygunsuz şekilde bertarafı yasa gereği cezalandırılır.

NL
Alleen voor EU-landen. Volgens de Europese Richtlijn 2012/19/EG betreffende afgedankte elektrische en elektronische apparatuur en de uitvoering ervan overeenkomstig de nationale regels moet de oude apparatuur afzonderlijk worden ingezameld, om op eco-vriendelijke wijze te worden hergebruikt. Gooi geen elektrische apparatuur weg tussen het huishoudelijk afval. Neem voor de correcte afvoer contact op met de bevoegde en gemachtigde personen. Voor de verwijdering van elektrische apparatuur met driefasige voeding kunt u contact opnemen met de fabrikant. Het symbool met doorgehaalde afvalcontainer, op het label dat op het apparaat zit, geeft aan dat het product voldoet aan de voorschriften inzake afgedankte elektrische en elektronische apparatuur. De apparatuur achterlaten in het milieu of illegaal storten is strafbaar.

PT
Apenas para os Estados-Membros da UE. Nos termos da Directiva 2012/19/UE do Parlamento Europeu e do Conselho Europeu relativa aos resíduos de equipamentos eléctricos e electrónicos (REEE) e a sua aplicação de acordo com as normas nacionais, os equipamentos usados devem ser recolhidos selectivamente para serem reutilizados de forma ambientalmente correcta. Não elimine os equipamentos eléctricos como lixo doméstico. Tendo em vista a eliminação adequada, informe-se junto das entidades competentes e autorizadas. Para proceder à eliminação dos equipamentos eléctricos com alimentação trifásica, pode contactar o fabricante. O símbolo do contentor de lixo barrado com uma cruz aposto na etiqueta do equipamento indica que este produto está em conformidade com a Directiva Europeia relativa aos resíduos de equipamentos eléctricos e electrónicos. A deposição do equipamento no ambiente ou a eliminação abusiva do produto por parte do utilizador comporta a aplicação das sanções administrativas previstas na legislação em vigor.

RU
Только для стран ЕС. В соответствии с Европейской Директивой 2012/19/CE об утилизации электрического и электронного оборудования и о приведении ее в соответствие с национальными нормами, отслужившее оборудование должно собираться отдельно, для экологически безопасной утилизации. Не выбрасывайте электрооборудование вместе с бытовым мусором. Для правильной утилизации обращайтесь к компетентным и уполномоченным лицам. По вопросу утилизации электрооборудования с трехфазным питанием вы можете обратиться к изготовителю. Значок перечеркнутого мусорного бачка, присутствующий на этикете оборудования, указывает на то, что данный продукт подпадает под действие нормы об утилизации электрического и электронного оборудования. Выбрасывание такого оборудования в окружающую среду или его незаконная утилизация преследуется по закону.

SE
Endast för EU-länder. Enligt det europeiska direktivet 2012/19/EG om avfall från elektrisk och elektronisk utrustning och dess genomförande i enlighet med nationella standarder måste den uttjänta utrustningen samlas in separat för att återanvändas på ett miljövänligt sätt. Kasta inte bort elektriska utrustningar med hushållsavfall. För korrekt bortskaffande av dessa, vänd dig till kompetenta och auktoriserade företag. För bortskaffande av elektriska utrustningar och trefas matning kan du kontakta tillverkaren. Symbolen med den överstrukna soptunnan på utrustningens etikett, anger att denna produkt motsvarar standarden beträffande avfall från elektriska och elektroniska utrustningar. Att överge utrustningen i miljön eller olagligt bortskaffande av denna är straffbart enligt lag.

AR
لدول الاتحاد الأوروبي فقط.
وفقًا للتوجيه الأوروبي EC/2012/19 بشأن نفايات المعدات الكهربائية والإلكترونية وتنفيذها وفقًا للمعايير الوطنية، يجب جمع المعدات البالية بشكل منفصل، من أجل إعادة استخدامها بطريقة صديقة للبيئة.
لا تتخلص من المعدات الكهربائية مع النفايات المنزلية. للتخلص السليم من المعدات الكهربائية، اتصل بالجهات المختصة والمرخص لها.
للتخلص من المعدات الكهربائية ثلاثية المراحل، يمكنك الاتصال بالشركة المصنعة.
يشير رمز سلة المهملات مع علامة خطأ، الموجود على الملصق الموجود على الجهاز، إلى امتثال هذا المنتج للوائح المتعلقة بالنفايات الكهربائية والإلكترونية.
ويعاقب القانون على ترك المعدات أو التخلص منها بطريقة غير مشروعة.

PACKAGING ENVIRONMENTAL LABELLING according to the European decision 97/129/CE and the Italian act 116/2020
ETICHETTATURA AMBIENTALE DEGLI IMBALLAGGI ai sensi della decisione europea 97/129/CE e del D. LGD 116/2020

Box / Scatola	20 PAP	21 PAP	Paper / Carta	Stretch Film / Film Estensibile	04 PE-LD	Plastic / Plastica	Pallet	50 FOR	Wood / Legno